ÜRET

BRÜLÖR GRUBU

BURNER GROUP

ГРУППА ГОРЕЛОК

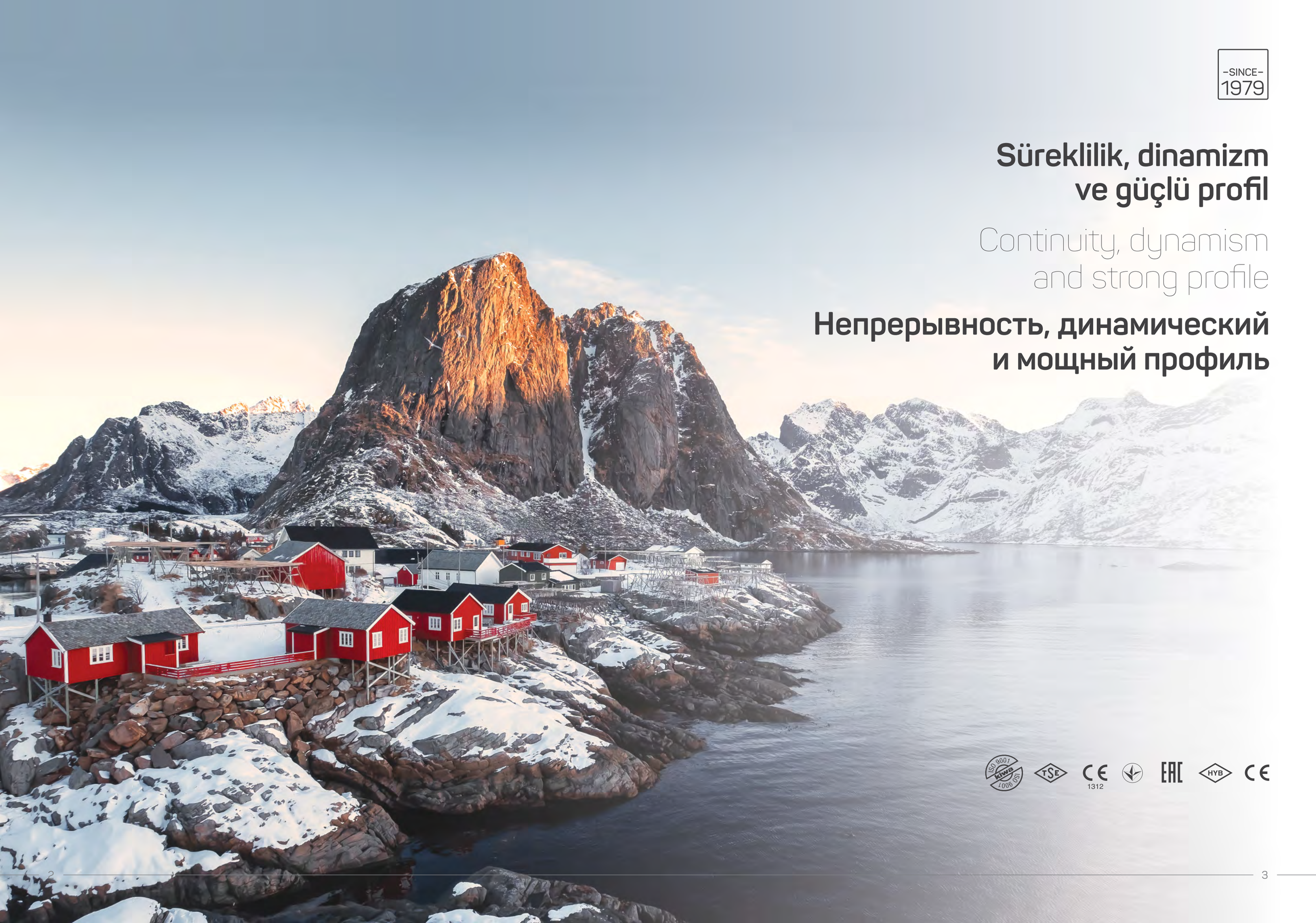

-SINCE-
1979

Süreklilik, dinamizm ve güçlü profil

Continuity, dynamism and strong profile

Непрерывность, динамический и мощный профиль

-SINCE-
1979

ÜRET

1979'dan beri

1979 yılı itibariyle kurulan Üret Brülör, Türkiye sanayisinde öz sermayesi ve Türk mühendislik yapısıyla varlık göstermektedir. Brülör imalatı yanı sıra, havalandırma sektörüne hitaben ve bir çok katı yakıtın yanma havası ihtiyacı için; alüminyum döküm, sac gövdeli aspiratörler, körükler imal edilmektedir.

Üret Brülör olarak pek çok özel proses tip enerji kontrol ve proses yakma ünitesi projeleri de gerçekleştirilmektedir. Verimlilik ve yakma kontrolüne yönelik yüksek verimli özel yakıcılar imal edilmektedir. Atık ve baca gazı yakma sistemleri, çöp gazı yakma teknolojisi, pulverize toz kömür brülörleri, özel kazan ve yakma üniteleri için premixed yakıcılar, Lloyd normunda marin sınıfı brülörler gibi pek çok farklı alanda çalışmalar sürdürülmektedir.

Güvenilir ve sağlam duruşunun ardında, Türk malı olarak üretme ve sürdürülebilir marka olma hedefi yatmaktadır.

KALİTE, GÜVEN ve ÇÖZÜM ÜRETMEK İLKEMİZDİR

Since 1979

Üret Burner was established in 1979 and it has been in business within Turkish Industry with its equity capital and Turkish engineering structure. Besides the burner production, aluminium diecast and sheet housing aspirators (extractors, extractor fans) are produced for the combustion air need of solid fuels that air-conditioning sector utilizes.

Üret Burner also realizes many special type energy control and burning units projects, and produces special high efficient burners for productivity and combustion control. ÜRET also continues its work in many areas, such as exhaust and waste gas burning systems, landfill gas burning technology, pulverized solid fuel burners, premixed burners for special boilers and burner units, and marine class burners that meets Lloyd norms.

The target which lies behind ÜRET's strong and reliable stance is to manufacture products Made in Turkey and to achieve trade mark sustainability.

QUALITY, TRUST AND BEING SOLUTION PARTNER ARE OUR PRINCIPLES

С 1979 года

Компания «Урет Брюлёр» (Üret Brülör), основанная в 1979 году, осуществляет свою деятельность в промышленной отрасли Турции, опираясь на собственный капитал и турецкую инженерную структуру. Наряду с производством горелок, осуществляется выпуск вытяжных вентиляторов с корпусом из алюминиевого литья и листовой стали, предназначенные для удовлетворения потребности в воздухе для сжигания многих видов твердого топлива, ориентированном на сектор вентиляции. Кроме продукции основной производственной линии, также выполняется производство комплектующих механических деталей для различных отраслей сектора машиностроения.

Компания «Урет Брюлёр» (Üret Brülör) также осуществляет реализацию многих проектов по выполнению специализированных модулей контроля энергии и сжигания топлива. Выполняется производство специальных высокоэффективных устройств сжигания, предназначенных для контроля продуктивности и сжигания. Продолжаются работы по вопросам разработки систем сжигания сбросных газов, технологии сжигания мусорного газа, горелок, работающих на пульверизированном твердом топливе, горелок с предварительным смешением Premix для специализированных котлов и модулей сжигания, судовых горелок по стандартам Ллойд (Lloyd), а также продукции для многих других областей.
Целью, стоящей за позиционированием компании на принципах надежности и незыблемости, является достижение неизменного статуса тренда, в рамках которого осуществляется выпуск продукции турецкого производства.

Нашим принципом является качество, надежность и создание эффективных решений.

Doğru seçimle başlamak

Starting the right selection

Начало Правильного Выбора

ÜRET GAZ BRÜLÖRLERİ 30 – 7500 kW

TS EN 676 + A2 çerçevesinde CE 1312 sertifikasyonu ile üretilen üflemeli tip Üret Gaz Brülörleri tek kademe, iki kademe ve oransal tiplerlerde üretilir. Özel olarak imal edilen türbülasyon sistemi sayesinde hem Doğalgazda hem de LPG ve Propan gibi dökme gazlarda mükemmel yanış sağlar.

Yüksek verimli ve ekonomik olmasının yanısıra gaz hava basıncı değişikliklerine, voltaj değişimlerine son derece duyarlıdır. Kapasite aralığı haricinde gerçekleşen basınç ve voltaj hareketliliğinde gerekli emniyet sistemleri devreye girerek maksimum güvenlik sağlar. Brülörlerin üzerinde kullanılan ithal mamüller uluslararası tanınan A kalitededir. Yerli mamüllerde ise TSE ve CE belgesi olanlar kullanılmaktadır.

URET GAS BURNERS 30 – 7500 kW

Blowing type Üret gas burners as produced suitable to TSE EN 676 + A2 , are manufactured in single stage two stage and modulated forms. Specially produced turbulence system ensures perfect combustion both for natural gas and LPG propane. Besides having high efficiency and being economic they are very sensivite to gas and air pressure and voltage changes.

In case of any pressure or voltage change occured out of capacity interval reguired safety system becomes active and supplies maximum safety. All imported elements used on burners are internationally known A class equipment. TSE and CE certificates awarded elements are used for local ones.

ХАРАКТЕРИСТИКИ ГАЗОВЫХ ГОРЕЛОК УРЕТ 30 - 7500 КВТ

Поддувные газовые горелки УРЕТ, выпускаемые с сертификацией CE 1312 в рамках TS EN 676 + A2, производятся в следующих типах: одноступенчатые, двухступенчатые и модулируемые. Благодаря специально разработанной турбулентной системе, они обеспечивают прекрасную работу, как при сжигании природного газа, так и работая на сжиженных газах типа LPG и пропана.

Наряду с высокой продуктивностью и экономичностью, горелки также имеют крайне высокую степень реагирования на изменения давления газа, воздуха и колебания напряжения. При каких-либо изменениях давления и напряжения, возникающих за пределами диапазона мощности, активизируются необходимые системы безопасности, которые обеспечивают максимальную безопасность работы. Импортные изделия, используемые в горелках, имеют признанный в международном масштабе класс качества А. В качестве отечественных материалов используются материалы, подтвержденные сертификатами TSE и CE.

Компания-производитель имеет право на внесение изменений с целью усовершенствования газовых горелок.

30-116 kW

Özel salyangoz gövde konstrüksiyonu ile tozlu kirli ortamlarda uzun ömürlü ve sorunsuz çalışma.

Long service life and problem-free operation in dusty and dirty environments with its helix body construction.

Долговечная и безукоризненная эксплуатация в запыленных и загрязненных средах благодаря специальной спиралевидной конструкции.

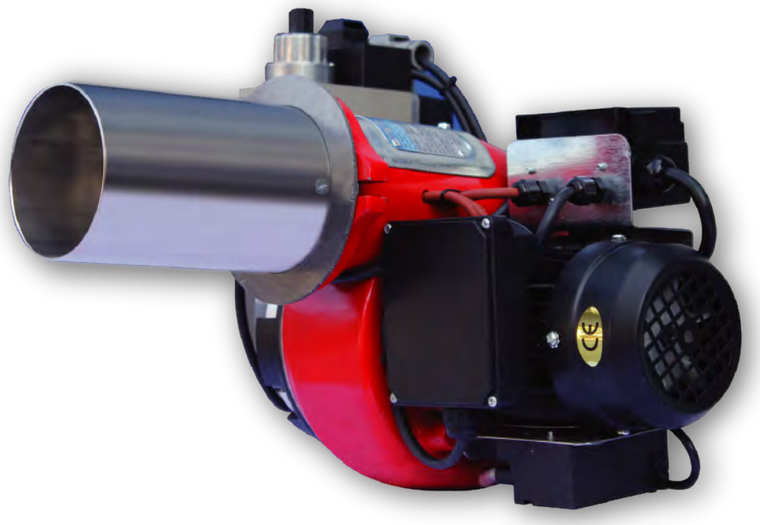

Boyutlar / Dimensions / **Размеры** (mm)

Tip / Type / Тип	b1	b2	b3	L1	L2	L3	L4	h1	h2	h3	h4	d1	d2	d3	d4
ÜRG 1	458	201	257	434	137	135	162	300	255	185	100	Ø 102	Ø 110	Ø 148	M8
ÜRG 1 A	428	201	227	475	178	135	162	325	255	185	100	Ø 102	Ø 110	Ø 148	M8

Kazana Bağlama Ölçüleri
Connection Sizes to the Boiler
Размеры Свяывания Котла

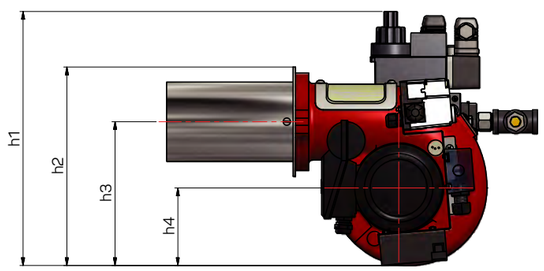

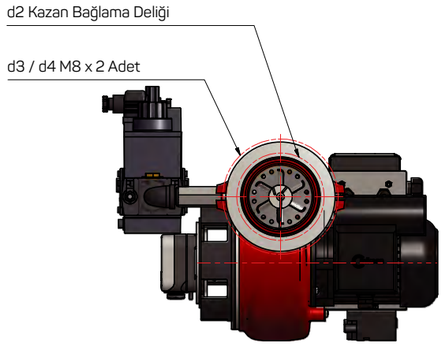

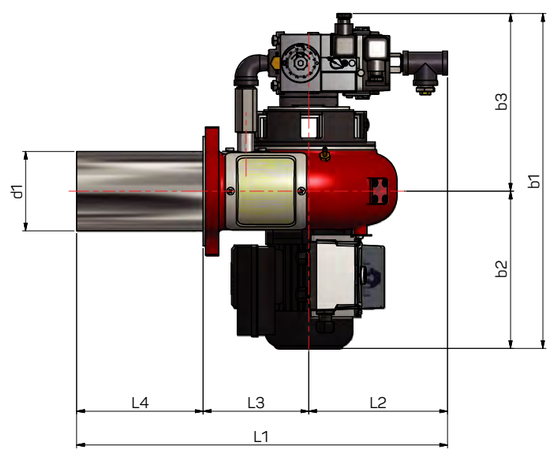

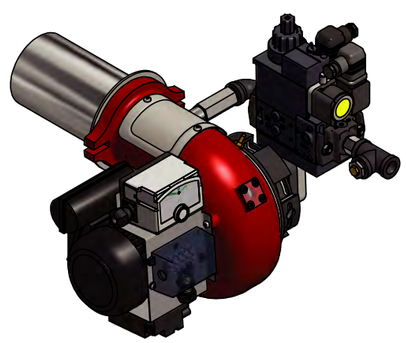

Üret Tek Kademeli Gaz Brülörleri Kapasite Tablosu
Capacity Table Of Üret Gas Burners - Single Stage
Таблица показателей производительности одноступенчатых газовых горелок УРЕТ

BRÜLÖR TİPİ BURNER TYPE ГОРЕЛКА ТИП	KAPASİTE / CAPACITY / МОЩНОСТЬ						ELEKTRİK ELECTRICITY ЭЛЕКТРОЭНЕРГИЯ	MOTOR GÜCÜ POWER МОЩНОСТЬ	GAZ BAĞLANTI ÇAPI GAS CONNECTION DIAMETER ДИАМЕТР ГОЗОВОГО СОЕДИНЕНИЯ	ÇALIŞMA ŞEKLİ WORKING METHOD МЕТОД РАБОТЫ	GİRİŞ BASINCI ENTRY PRESSURE ДАВЛЕНИЕ НА ВХОДЕ	AĞIRLIK WEIGHT ВЕС
	GAS Nm³/h		Kcal/hx1000		kW							
	min	max	min	max	min	max	50Hz	kW			mbar	kg
ÜRG 1	3.1	7.2	26	60	30	70	220 V	0.18	1/2"	TEK KADEME SINGLE STAGE ОДНОСТУПЕНЧАТЫЕ	20-50	13
ÜRG 1 A	5.8	12.2	48	100	55	116	220 V	0.18	1/2"	TEK KADEME SINGLE STAGE ОДНОСТУПЕНЧАТЫЕ	20-300	13

75-700 kW

Paslanmaz Cr-Ni yanma başlıkları ile uzun yıllar sağlıklı yanma ve emisyon değerleri.

Healthy combustion and low emission for many years with stainless Cr-Ni combustion heads.

Безопасные для здоровья и стабильные в течение многолетнего периода показатели горения и эмиссии благодаря нержавеющим головкам цилиндров с хромоникелевым покрытием

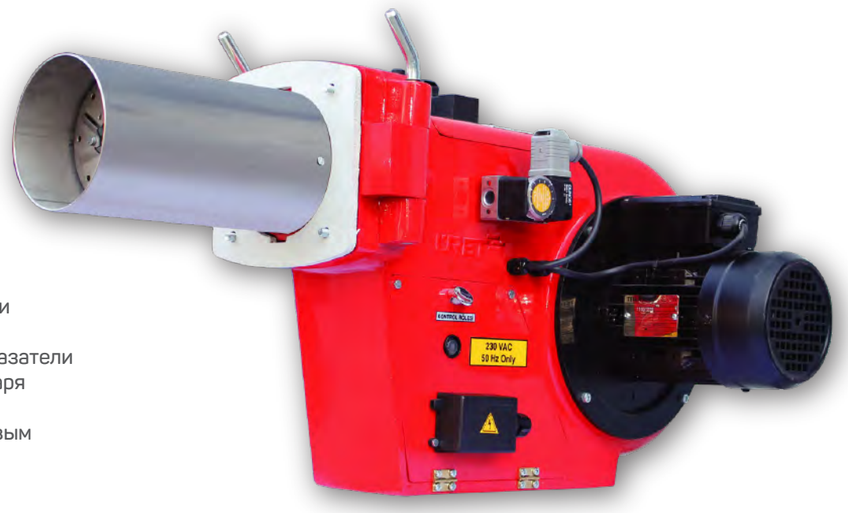

Üret Tek Kademeli Gaz Brülörleri Kapasite Tablosu
Capacity Table Of Üret Gas Burners - Single Stage
Таблица показателей производительности одноступенчатых газовых горелок УРЕТ

BRÜLÖR TİPİ BURNER TYPE ГОРЕЛКА ТИП	KAPASİTE / CAPACITY / МОЩНОСТЬ						ELEKTRİK ELECTRICITY ЭЛЕКТРОЭНЕРГИЯ	MOTOR GÜCÜ POWER МОЩНОСТЬ	GAZ BAĞLANTI ÇAPI GAS CONNECTION DIAMETER ДИАМЕТР ГОЗОВОГО СОЕДИНЕНИЯ	ÇALIŞMA ŞEKLİ WORKING METHOD МЕТОД РАБОТЫ	GİRİŞ BASINCI ENTRY PRESSURE ДАВЛЕНИЕ НА ВХОДЕ	AĞIRLIK WEIGHT ВЕС
	GAS Nm³/h		Kcal/hx1000		kW							
	min	max	min	max	min	max	50Hz	kW			mbar	kg
ÜRG 2	7.8	19.4	65	160	75	185	220 V	0.37	1"	TEK KADEME SINGLE STAGE ОДНОСТУПЕНЧАТЫЕ	20-300	25
ÜRG 2 A	8.5	23.6	70	195	80	225	220 V	0.37	1"	TEK KADEME SINGLE STAGE ОДНОСТУПЕНЧАТЫЕ	20-300	27
ÜRG 3	11.5	30	95	250	110	290	220 V	0.55	1¼"	TEK KADEME SINGLE STAGE ОДНОСТУПЕНЧАТЫЕ	20-300	37
ÜRG 3 A	17	43.7	140	360	160	420	220 V	0.55	1¼"	TEK KADEME SINGLE STAGE ОДНОСТУПЕНЧАТЫЕ	20-300	37
ÜRG 5	34.5	72.7	285	600	330	700	380 V	1.5	1¼"	TEK KADEME SINGLE STAGE ОДНОСТУПЕНЧАТЫЕ	50-300	60

Boyutlar / Dimensions / **Размеры** (mm)

Tip / Type / Тип	b1	b2	b3	b4	b5	L1	L2	L3	L4	h1	h2	h3	h4	d1	d2	d3	d4
ÜRG 2	516	270	245	240	200	625	135	315	175	375	325	235	145	ø 105	ø 130	ø 148	M8
ÜRG 2 A	531	270	261	240	200	648	135	315	200	395	325	235	145	ø 120	ø 130	ø 148	M8
ÜRG 3	608	272	336	260	225	870	190	430	250	465	395	300	180	ø 130	ø 150	ø 180	M8
ÜRG 3 A	608	272	336	260	225	864	185	430	250	465	395	300	180	ø 130	ø 150	ø 180	M8
ÜRG 5	618	320	298	285	251	972	195	512	265	515	475	355	210	ø 155	ø 175	ø 210	M10

Kazana Bağlama Ölçüleri
Connection Sizes to the Boiler
Размеры Свяывания Котла

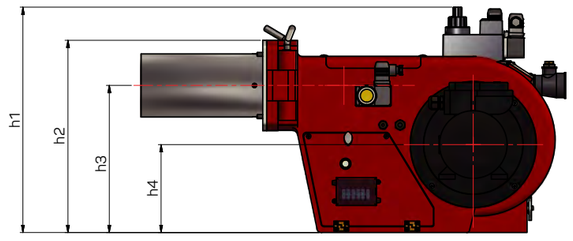

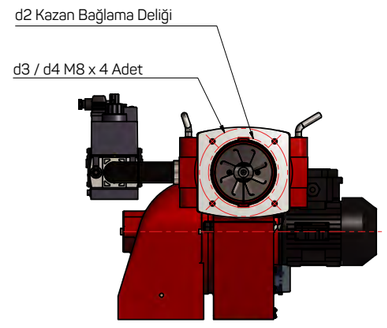

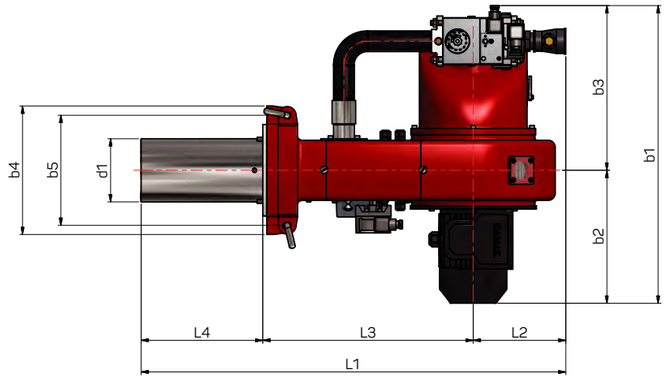

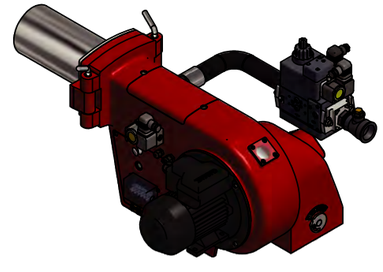

İki Kademeli Gaz Brülörleri
Two Stage Gas Burners
Двухступенчатые Газовые горелки

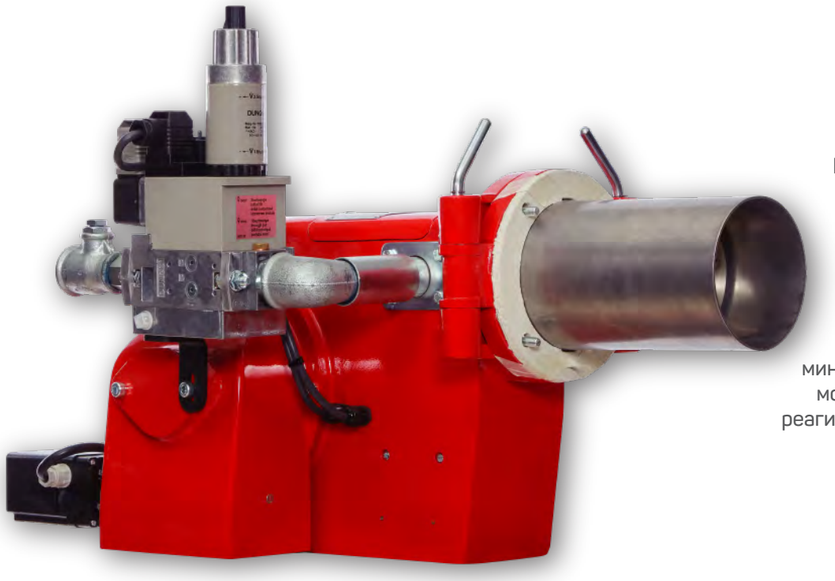

55-406 kW

Hassas klape sistemi ile minimum ve maksimum kapasitelerde verimli yanma.

Effective combustion at minimum and maximum capacities with sensitive valve system.

Эффективное горение на минимальной и максимальной мощности благодаря быстро реагирующей системе клапанов

Üret İki Kademeli Gaz Brülörleri Kapasite Tablosu
Capacity Table Of Üret Gas Burners - Two Stage
Таблица показателей производительности двухступенчатых газовых горелок УРЕТ

BRÜLÖR TİPİ BURNER TYPE ГОРЕЛКА ТИП	KAPASİTE / CAPACITY / МОЩНОСТЬ						ELEKTRİK ELECTRICITY ЭЛЕКТРОЭНЕРГИЯ 50Hz	MOTOR GÜCÜ POWER МОЩНОСТЬ kW	GAZ BAĞLANTI ÇAPI GAS CONNECTION DIAMETER ДИАМЕТР ГОЗОВОГО СОЕДИНЕНИЯ	ÇALIŞMA ŞEKLİ WORKING METHOD МЕТОД РАБОТЫ	GİRİŞ BASINCI ENTRY PRESSURE ДАВЛЕНИЕ НА ВХОДЕ mbar	AĞIRLIK WEIGHT ВЕС kg
	GAS Nm³/h		Kcal/hx1000		kW							
	min	max	min	max	min	max						
ÜRG 1 Z	5.8	10.3	48	85	55	100	220 V	0.18	1/2"	İKİ KADEME TWO STAGE ДВУХСТУПЕНЧАТЫЕ	20-300	13
ÜRG 2 Z	8.5	23.6	70	195	80	225	220 V	0.37	1"	İKİ KADEME TWO STAGE ДВУХСТУПЕНЧАТЫЕ	20-300	26
ÜRG 3 Z	18	42.4	150	350	174	406	220 V	0.55	1¼"	İKİ KADEME TWO STAGE ДВУХСТУПЕНЧАТЫЕ	20-300	47

Boyutlar / Dimensions / **Размеры** (mm)

Tip / Type / Тип	b1	b2	b3	b4	b5	L1	L2	L3	L4	h1	h2	h3	h4	d1	d2	d3	d4
ÜRG 1 Z	450	201	249	-	-	516	233	135	148	440	295	225	140	ø 102	ø 110	ø 148	M8
ÜRG 2 Z	515	271	242	240	200	745	235	320	192	451	321	235	145	ø 120	ø 130	ø 148	M8
ÜRG 3 Z	610	272	337	260	225	870	189	430	250	560	395	300	180	ø 130	ø 150	ø 180	M8

Kazana Bağlama Ölçüleri
Connection Sizes to the Boiler
Размеры Свяывания Котла

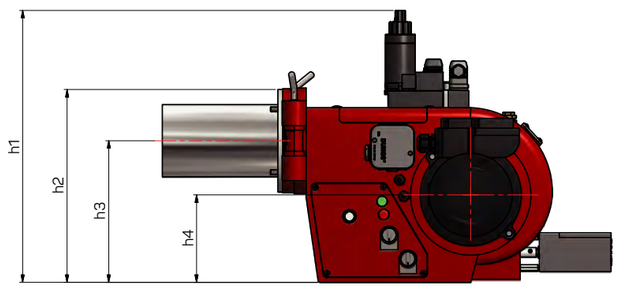

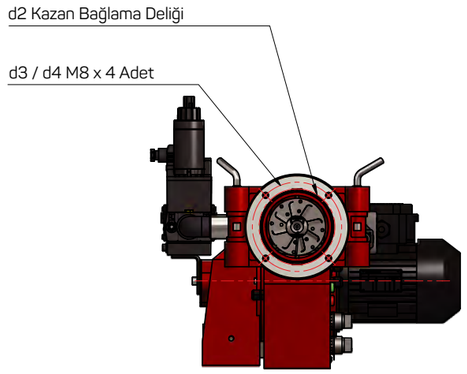

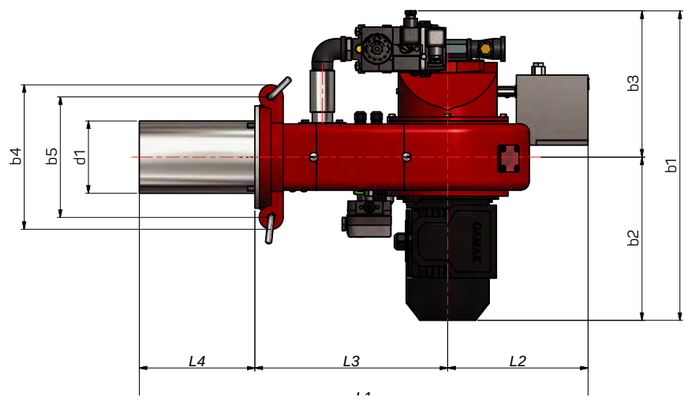

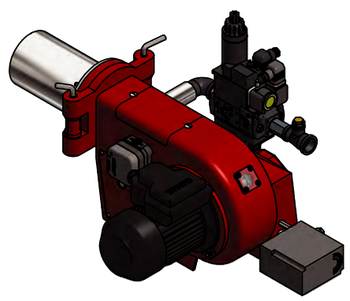

300-1775 kW

Özel konstrüksiyon yanma başlığı ve menteşe dizaynı ile kolay bakım ve kullanım.

Easy maintenance and use with its special construction combustion head and hinge design.

Простое обслуживание и эксплуатация благодаря специальной конструкции головки цилиндра и дизайну подвесов

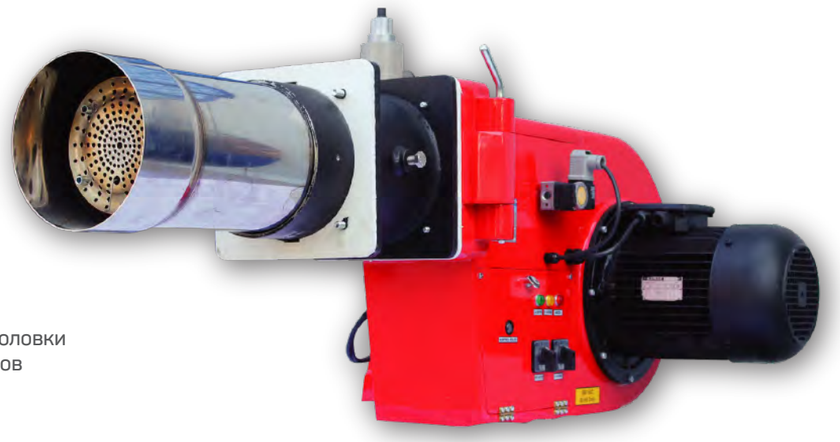

Üret İki Kademeli Gaz Brülörleri Kapasite Tablosu

Capacity Table Of Üret Gas Burners - Two Stage

Таблица показателей производительности двухступенчатых газовых горелок УРЕТ

BRÜLÖR TİPİ BURNER TYPE ГОРЕЛКА ТИП	KAPASİTE / CAPACITY / МОЩНОСТЬ						ELEKTRİK ELECTRICITY ЭЛЕКТРОЭНЕРГИЯ	MOTOR GÜCÜ POWER МОЩНОСТЬ	GAZ BAĞLANTI ÇAPI GAS CONNECTION DIAMETER ДИАМЕТР ГОЗОВОГО СОЕДИНЕНИЯ	ÇALIŞMA ŞEKLİ WORKING METHOD МЕТОД РАБОТЫ	GİRİŞ BASINCI ENTRY PRESSURE ДАВЛЕНИЕ НА ВХОДЕ	AĞIRLIK WEIGHT ВЕС
	GAS Nm³/h		Kcal/hx1000		kW							
	min	max	min	max	min	max	50Hz	kW			mbar	kg
ÜRG 6 Z	31.5	88.5	260	730	300	850	220 / 380 V	1.5	1¼"	İKİ KADEME TWO STAGE ДВУХСТУПЕНЧАТЫЕ	50-300	60
ÜRG 7 Z	62.5	140.6	516	1160	600	1350	220 / 380 V	3	1½"	İKİ KADEME TWO STAGE ДВУХСТУПЕНЧАТЫЕ	100-300	110
ÜRG 8 Z	62.5	185	516	1525	600	1775	220 / 380 V	4	2"	İKİ KADEME TWO STAGE ДВУХСТУПЕНЧАТЫЕ	100-300	115

Boyutlar / Dimensions / **Размеры** (mm)

Tip / Type / Тип	b1	b2	b3	b4	b5	L1	L2	L3	L4	L5	h1	h2	h3	h4	h5	d1	d2	d3	d4
ÜRG 6 Z	620	321	298	285	251	972	196	513	-	265	610	475	355	210	-	Ø 165	Ø 175	Ø 210	M10
ÜRG 7 Z	760	392	368	355	312	1405	225	580	220	330	696	557	431	260	65	Ø 205	Ø 230	Ø 260	M10
ÜRG 8 Z	790	411	379	355	312	1405	225	580	220	350	757	557	431	260	65	Ø 240	Ø 250	Ø 280	M10

Kazana Bağlama Ölçüleri
Connection Sizes to the Boiler
Размеры Свяывания Котла

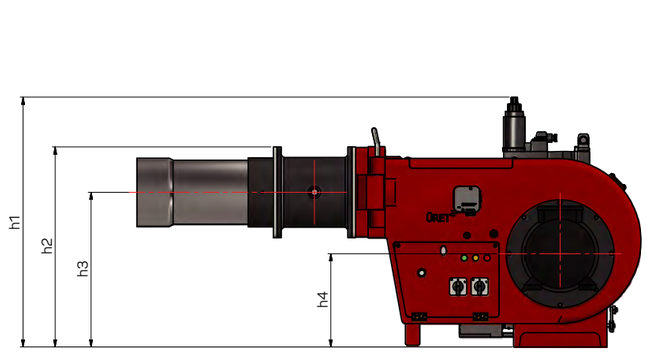

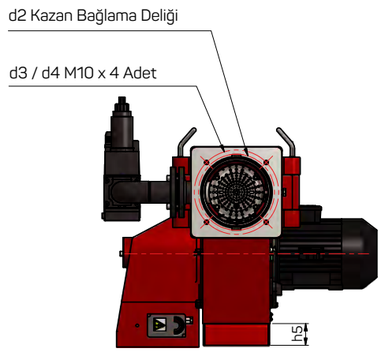

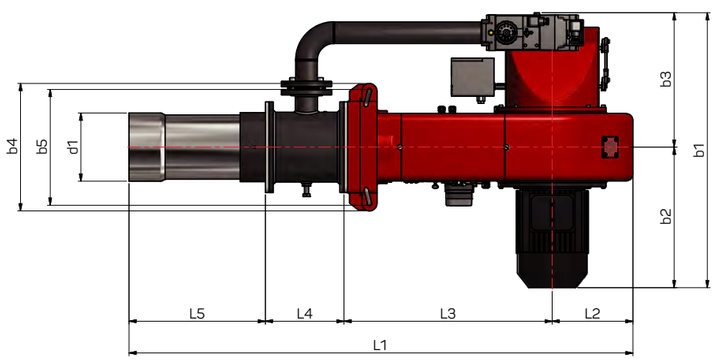

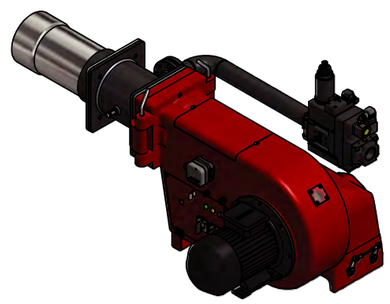

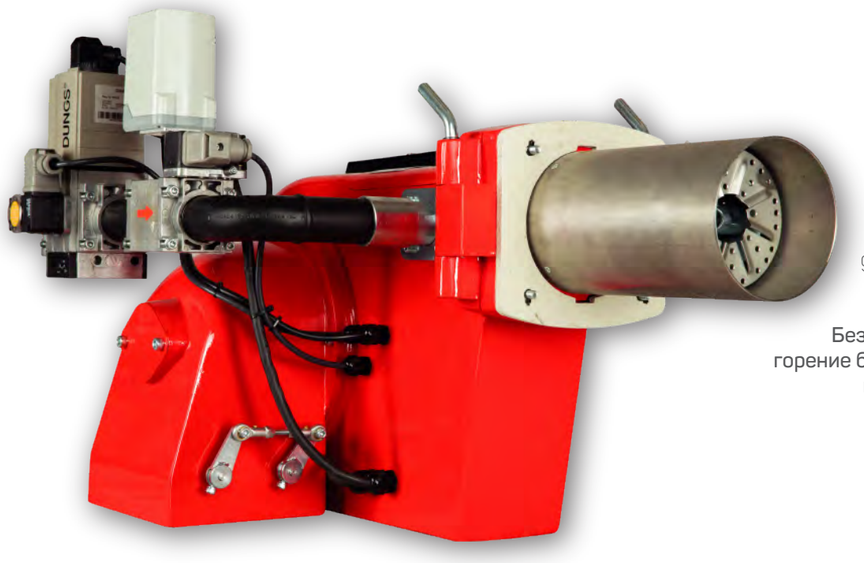

75-450 kW

3. nesil Dungs gaz yolu ekipmanları ile güvenli ve verimli yanış.

Safe and productive combustion with 3rd generation Dungs gas path equipments.

Безопасное и продуктивное горение благодаря оборудованию газового тракта «Dungs» 3-го поколения

Üret Oransal Gaz Brülörleri Kapasite Tablosu
Capacity Table Of Üret Gas Burners - Modulated
Таблица показателей производительности модулируемых газовых горелок УРЕТ

BRÜLÖR TİPİ BURNER TYPE ГОРЕЛКА ТИП	KAPASİTE / CAPACITY / МОЩНОСТЬ						ELEKTRİK ELECTRICITY ЭЛЕКТРОЭНЕРГИЯ	MOTOR GÜCÜ POWER МОЩНОСТЬ	GAZ BAĞLANTI ÇAPI GAS CONNECTION DIAMETER ДИАМЕТР ГОЗОВОГО СОЕДИНЕНИЯ	ÇALIŞMA ŞEKLİ WORKING METHOD МЕТОД РАБОТЫ	GİRİŞ BASINCI ENTRY PRESSURE ДАВЛЕНИЕ НА ВХОДЕ	AĞIRLIK WEIGHT ВЕС
	GAS Nm³/h		Kcal/hx1000		kW							
	min	max	min	max	min	max	50Hz	kW			mbar	kg
ÜRG 2 AZ	7.8	27	65	224	75	260	220 V	0.37	1"	ORANSAL MODULATED МОДУЛИРУЕМЫЕ	20-300	33
ÜRG 3 AZ	15	47	125	387	145	450	220 V	0.55	1¼"	ORANSAL MODULATED МОДУЛИРУЕМЫЕ	20-300	50

Boyutlar / Dimensions / **Размеры** (mm)

Tip / Type / Тип	b1	b2	b3	b4	b5	L1	L2	L3	L4	h1	h2	h3	h4	d1	d2	d3	d4
ÜRG 2 AZ	565	288	276	240	200	741	229	320	195	446	322	235	145	ø120	ø130	ø148	M8
ÜRG 3 AZ	650	303	347	260	225	936	257	430	250	512	395	300	180	ø129	ø150	ø180	M8

Kazana Bağlama Ölçüleri
Connection Sizes to the Boiler
Размеры Свяывания Котла

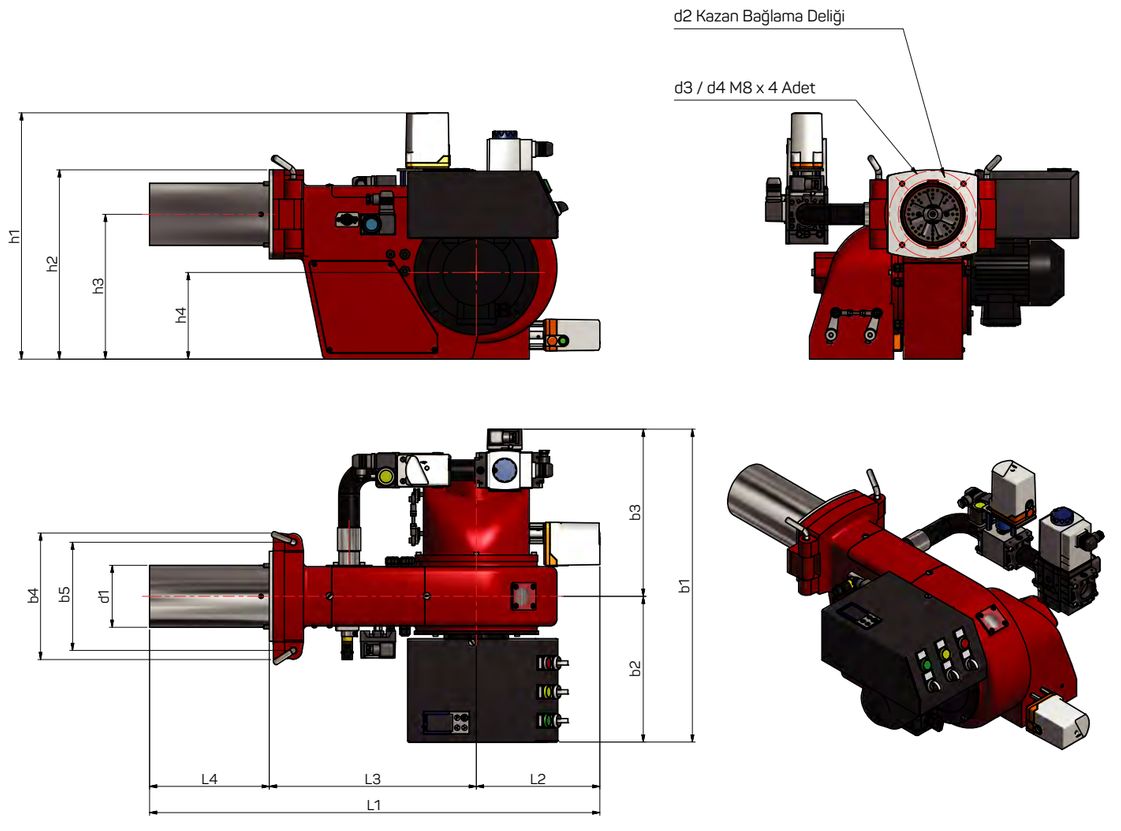

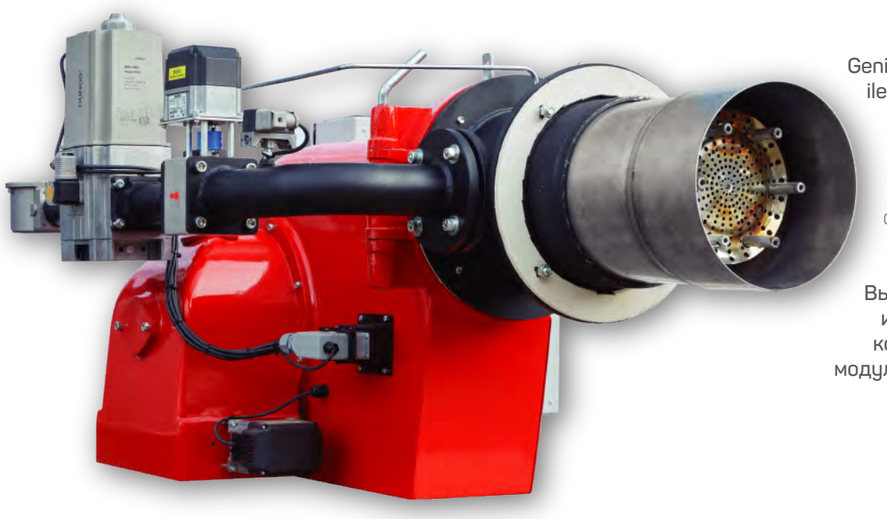

256-3837 kW

Geniş oransal çalışma aralığı ile yüksek verim, dayanıklı uzun ömürlü dizayn.

High efficiency, and durable long-life design with wide rational operation range.

Высокая эффективность и прочная долговечная конструкция с широким модулируемым диапазоном работы

Üret Oransal Gaz Brülörleri Kapasite Tablosu
Capacity Table Of Üret Gas Burners - Modulated
Таблица показателей производительности модулируемых газовых горелок Üret

BRÜLÖR TİPİ BURNER TYPE ГОРЕЛКА ТИП	KAPASİTE / CAPACITY / МОЩНОСТЬ						ELEKTRİK ELECTRICITY ЭЛЕКТРОЭНЕРГИЯ 50Hz	MOTOR GÜCÜ POWER МОЩНОСТЬ kW	GAZ BAĞLANTI ÇAPI GAS CONNECTION DIAMETER ДИАМЕТР ГОЗОВОГО СОЕДИНЕНИЯ	ÇALIŞMA ŞEKLİ WORKING METHOD МЕТОД РАБОТЫ	GİRİŞ BASINCI ENTRY PRESSURE ДАВЛЕНИЕ НА ВХОДЕ mbar	AĞIRLIK WEIGHT ВЕС kg
	GAS Nm³/h		Kcal/hx1000		kW							
	min	max	min	max	min	max						
ÜRG 6 AZ	26.6	92.7	220	765	256	890	220 / 380 V	1.5	1¼"	ORANSAL MODULATED МОДУЛИРУЕМЫЕ	50-300	88
ÜRG 7 AZ	68	182	560	1500	650	1745	220 / 380 V	3	1½"	ORANSAL MODULATED МОДУЛИРУЕМЫЕ	100-300	127
ÜRG 8 AZ	97	267	800	2200	930	2558	220 / 380 V	4	2"	ORANSAL MODULATED МОДУЛИРУЕМЫЕ	100-300	139
ÜRG 9 AZ	145	400	1200	3300	1400	3837	220 / 380 V	11	2"	ORANSAL MODULATED МОДУЛИРУЕМЫЕ	100-300	228

Boyutlar / Dimensions / **Размеры** (mm)

Tip / Type / Тип	b1	b2	b3	b4	b5	L1	L2	L3	L4	L5	h1	h2	h3	h4	h5	d1	d2	d3	d4
ÜRG 6 AZ	680	320	360	285	250	1265	270	510	200	285	565	475	355	210	-	Ø 165	Ø 175	Ø 210	M10
ÜRG 7 AZ	933	510	424	355	312	1534	355	580	220	330	648	557	431	260	65	Ø 205	Ø 230	Ø 260	M10
ÜRG 8 AZ	943	515	428	355	312	1574	355	580	220	350	648	566	431	260	65	Ø 240	Ø 250	Ø 280	M10
ÜRG 9 AZ	1160	645	515	500	448	1685	385	675	240	385	822	688	495	265	-	Ø 300	Ø 305	Ø 330	M12

Kazana Bağlama Ölçüleri
Connection Sizes to the Boiler
Размеры Свяывания Котла

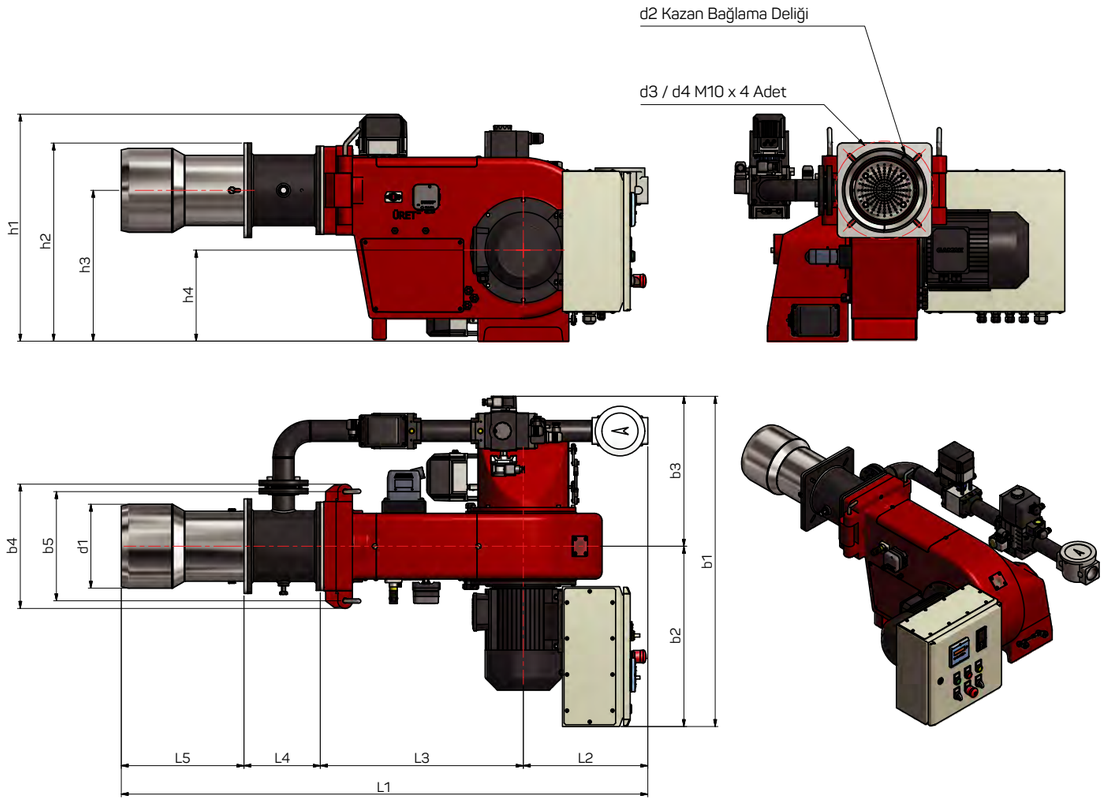

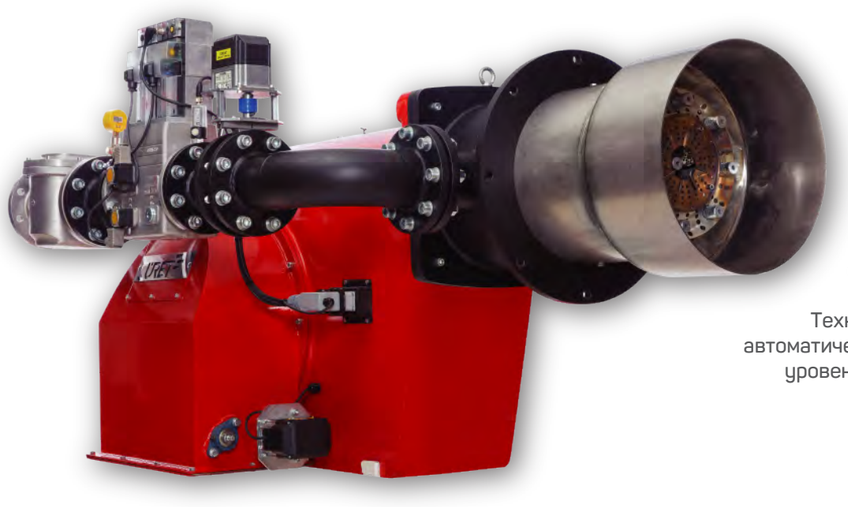

1500 - 7500 kW

SIEMENS yanma kontrol sistemi ile tam otomatik kontrollü yanma teknolojisi ve düşük NOx.

Fully automatic controlled combustion technology and low NOx with SIEMENS combustion control system.

Технология горения с полным автоматическим контролем и низкий уровень эмиссии NOx благодаря системе SIEMENS

Üret Oransal Gaz Brülörleri Kapasite Tablosu
Capacity Table Of Üret Gas Burners - Modulated
Таблица показателей производительности модулируемых газовых горелок УРЕТ

BRÜLÖR TİPİ BURNER TYPE ГОРЕЛКА ТИП	KAPASİTE / CAPACITY / МОЩНОСТЬ						ELEKTRİK ELECTRICITY ЭЛЕКТРОЭНЕРГИЯ 50Hz	MOTOR GÜCÜ POWER МОЩНОСТЬ kW	GAZ BAĞLANTI ÇAPI GAS CONNECTION DIAMETER ДИАМЕТР ГОЗОВОГО СОЕДИНЕНИЯ	ÇALIŞMA ŞEKLİ WORKING METHOD МЕТОД РАБОТЫ	GİRİŞ BASINCI ENTRY PRESSURE ДАВЛЕНИЕ НА ВХОДЕ mbar	AĞIRLIK WEIGHT ВЕС kg
	GAS Nm³/h		Kcal/hx1000		kW							
	min	max	min	max	min	max						
ÜRG 12 AZ	156	625	1290	5160	1500	6000	220 / 380 V	11	DN 80	ORANSAL MODULATED МОДУЛИРУЕМЫЕ	100-300	495
ÜRG 12 AZS	188	782	1548	6450	1800	7500	220 / 380 V	15	DN 100	ORANSAL MODULATED МОДУЛИРУЕМЫЕ	100-300	510

Boyutlar / Dimensions / **Размеры** (mm)

Tip / Type / Тип	b1	b2	b3	b4	b5	L1	L2	L3	L4	L5	h1	h2	h3	h4	d1	d2	d3	d4
ÜRG 12 AZ	1343	695	649	520	r230	1911	416	766	318	410	1027	907	645	360	Ø 356	Ø 360	Ø 480	M16xØ8
ÜRG 12 AZS	1369	695	675	520	r230	1941	417	766	318	440	1045	907	645	360	Ø 425	Ø 430	Ø 480	M16xØ8

Kazana Bağlama Ölçüleri
Connection Sizes to the Boiler
Размеры Свяывания Котла

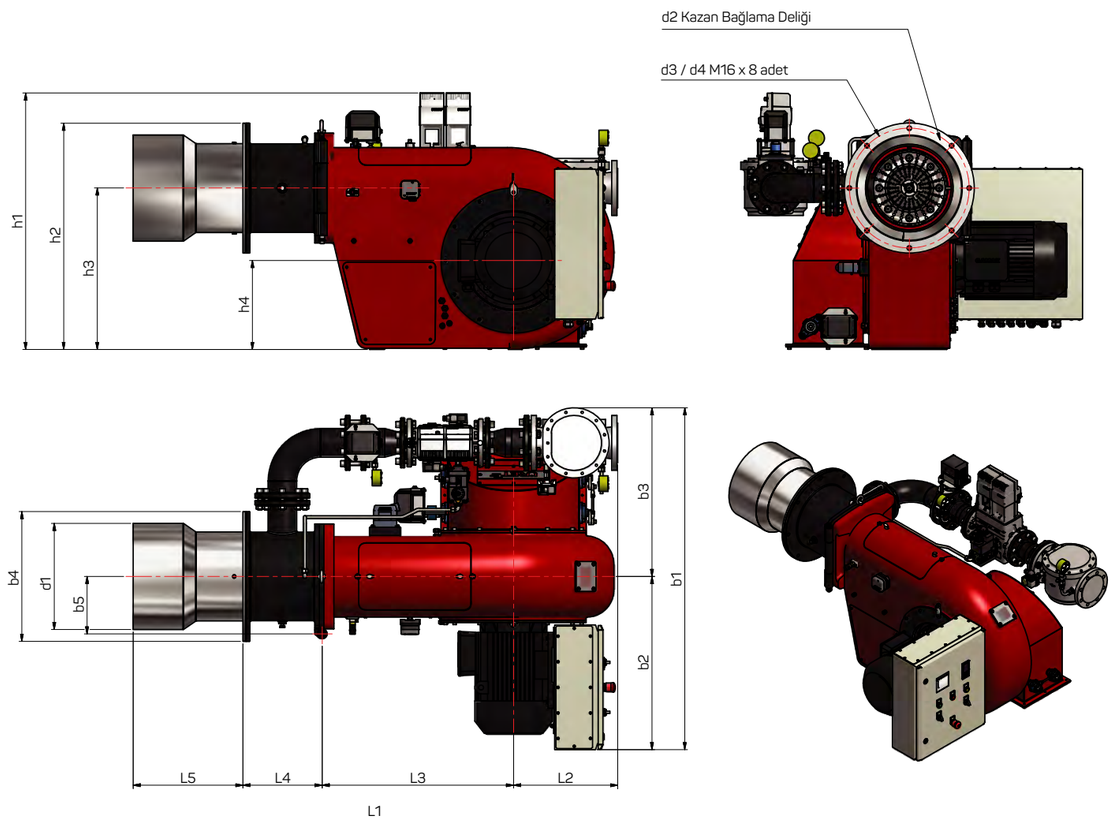

Yanma Odası Karşı Basıncına Bağlı Brülör Kapasite Eğrileri

Capacity Curves of Burner Against Counter Pressure of Combustion Chamber

Кривые зависимости показателей производительности горелки от противодавления в камере сгорания

Eğrilerde tayin edilecek değerler, brülör tiplerine göre; rejim halinde yanma odası basıncına bağlı olarak takribi yakılan yakıt miktarını gösterir.

Isı kazanları ve eşanjörlerinin yanma odası biçimlerine ve baca tiplerine göre brülörde yakılacak yakıt miktarını, kurulu tesiste yapılacak fiili ölçümler tayin eder.

The values to be determined at the curves, show approximate combusted amount of fuel in the combustion chamber according to burner types and depending on the combustion chamber pressure in normal working conditions.

The combustible amount of fuel for burner is determined by actual measurements at the current facility according to combustion chamber forms and flue types of boilers and heat exchangers.

Определяемые на кривых показатели показывают ориентировочное количество сжигаемого топлива в камере сжигания в соответствии с типами горелок и зависят от давления в камере сгорания в условиях работы в обычном режиме.

Количество топлива, сжигаемого в горелке, определяется фактическими замерами, выполняемыми на установленном объекте в соответствии с конфигурацией камеры сгорания отопительных котлов и теплообменников и типа дымоходной трубы.

TEK KADEMELİ
SINGLE STAGE
ОДНОСТУПЕНЧАТЫЕ
ÜRG 1 / ÜRG 1A

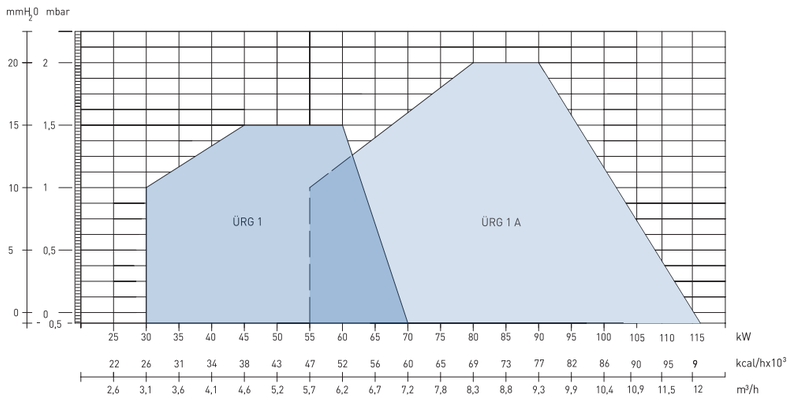

İKİ KADEMELİ
TWO STAGE
ДВУХСТУПЕНЧАТЫЕ
ÜRG 1Z / ÜRG 2Z / ÜRG 3Z

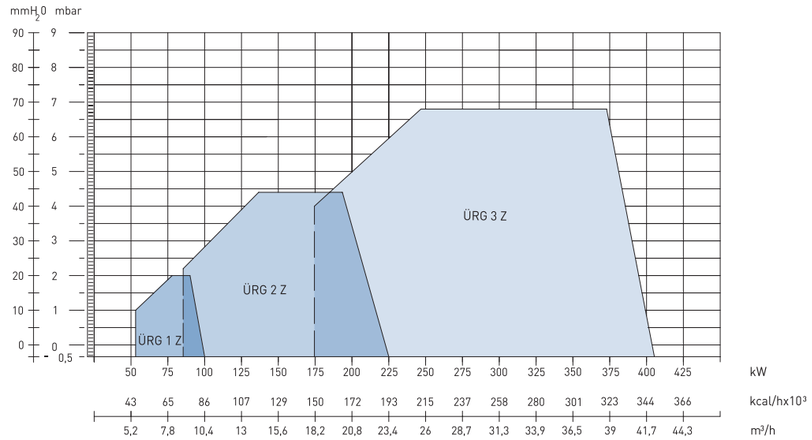

İKİ KADEMELİ
TWO STAGE
ДВУХСТУПЕНЧАТЫЕ
ÜRG 6Z / ÜRG 7Z / ÜRG 8Z

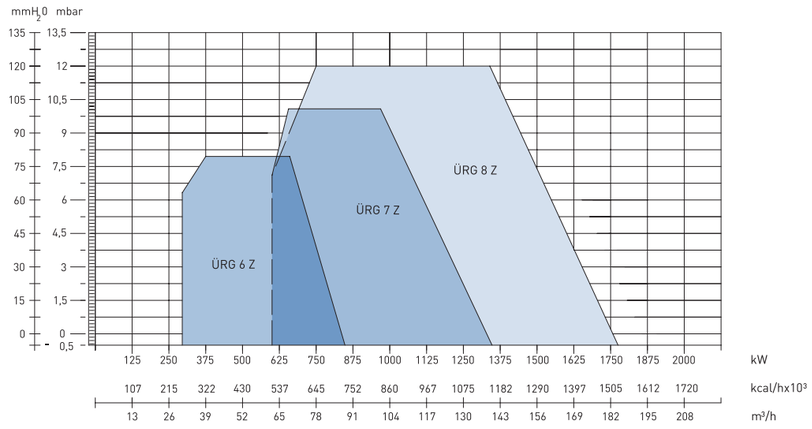

TEK KADEMELİ
SINGLE STAGE
ОДНОСТУПЕНЧАТЫЕ
ÜRG 2 / ÜRG 2A / ÜRG 3
ÜRG 3A / ÜRG 5

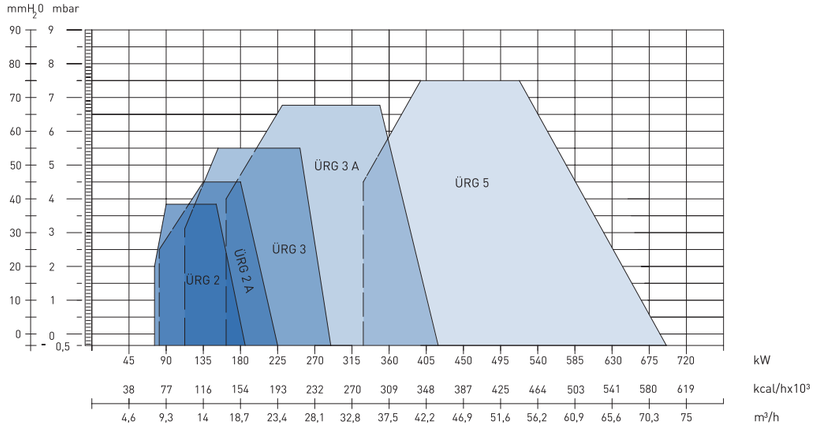

ORANSAL
MODULATED
МОДУЛИРУЕМЫЕ
ÜRG 2AZ / ÜRG 3AZ

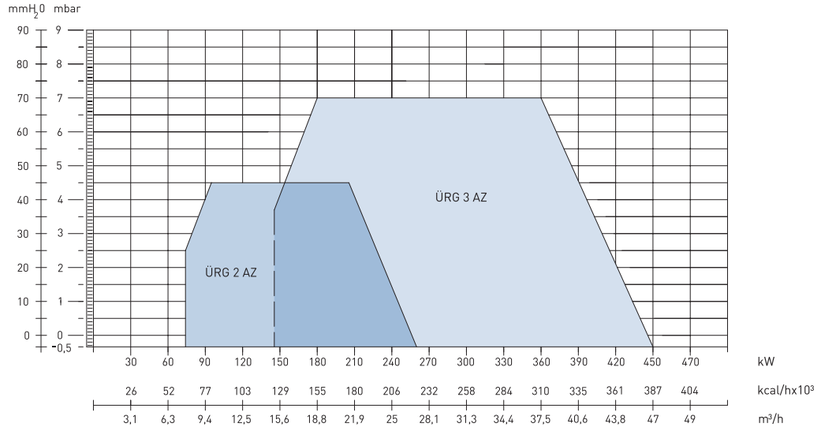

Yanma Odası Karşı Basıncına Bağlı Brülör Kapasite Eğrileri

Capacity Curves of Burner Against Counter Pressure of Combustion Chamber

Кривые зависимости показателей производительности горелки от противодавления в камере сгорания

Eğrilerde tayin edilecek değerler, brülör tiplerine göre; rejim halinde yanma odası basıncına bağlı olarak takribi yakılan yakıt miktarını gösterir.

Isı kazanları ve eşanjörlerinin yanma odası biçimlerine ve baca tiplerine göre brülörde yakılacak yakıt miktarını, kurulu tesiste yapılacak fiili ölçümler tayin eder.

The values to be determined at the curves, show approximate combusted amount of fuel in the combustion chamber according to burner types and depending on the combustion chamber pressure in normal working conditions.

The combustible amount of fuel for burner is determined by actual measurements at the current facility according to combustion chamber forms and flue types of boilers and heat exchangers.

Определяемые на кривых показатели показывают ориентировочное количество сжигаемого топлива в камере сжигания в соответствии с типами горелок и зависят от давления в камере сгорания в условиях работы в обычном режиме.

Количество топлива, сжигаемого в горелке, определяется фактическими замерами, выполняемыми на установленном объекте в соответствии с конфигурацией камеры сгорания отопительных котлов и теплообменников и типа дымоходной трубы.

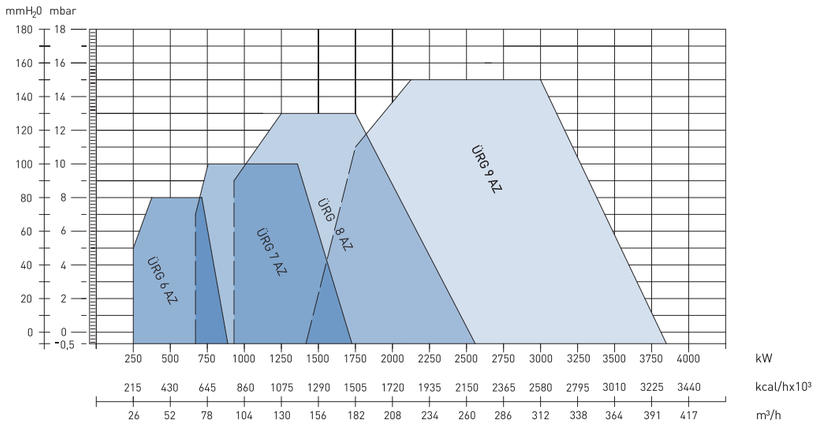

ORANSAL
MODULATED
МОДУЛИРУЕМЫЕ

ÜRG 6AZ / ÜRG 7AZ
ÜRG 8AZ / ÜRG 9AZ

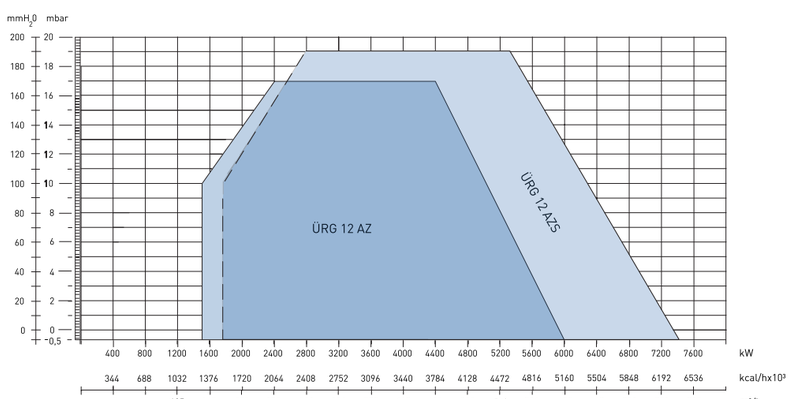

ORANSAL
MODULATED
МОДУЛИРУЕМЫЕ

ÜRG 12AZ / ÜRG 12AZS

-SINCE-
1979

Üret gaz brülörlerinin güçlü yönleri

Powerful directions of Üret gas burners

Üret газовой горелки их сильные стороны

Özel tasarlanmış SIEMENS yanma kontrol ünitesi ile yüksek verimli düşük NOx li yanma

With low NOx combustion, result of high efficency by the SIEMENS combustion control unit, been specially designed

Специально разработан, SIEMENS для контроля горения блок высокой эффективности с низким сгоранием NOx

Monoblok gövde tasarımı ile kolay ve pratik montaj uygulaması servis bakım için rahat müdahale imkanı

Easy and practical installation application, comfortable intervention for service maintenance

Простая и практичная установка и возможность незатруднительного вмешательства для проведения сервисного обслуживания благодаря моноблочной конструкции корпуса

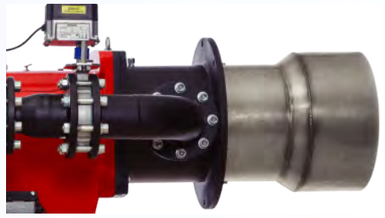

İdeal hava yakıt karışımı ve yüksek verimli yanma için üstün kaliteli çift servo motorlu yanma kontrolü

Selection of high quality servomotor for ideal air-fuel mixture and high efficient combustion

Применение высококачественного серводвигателя для идеальной воздушно-топливной смеси и высокоэффективного горения

Gaz brülörlerinde üstün performanslı Alman ürünü 3. nesil Dungs gaz yolu armatürleri ile tam ve verimli yanma

The full efficient combustion of our modulated burners is by installing the German brand, 3rd generation superior performanced Dungs gas armatures

Полное и эффективное горение благодаря использованию в газовых горелках арматуры газового тракта 3-го поколения фирмы «Dungs», Германия, обладающей высокими показателями производительности

En zor şartlarda bile yüksek yanma verimi sağlayan özel dizayn edilmiş gaz hava karışımı yanma yolu konstrüksüyonu

The special designed gas-air mixture path construction provide, even under most difficult conditions, high combustion efficiency

Специально разработанная конструкция тракта горения газовоздушной смеси, обеспечивающая высокие показатели горения даже в наиболее сложных условиях

Doğru seçimle başlamak

Starting the right selection

Начало Правильного Выбора

HAFİF VE ORTA YAĞ BRÜLÖRLERİ 3 – 525 KG/h

TSE EN 267+A1 ye uygun olarak üretilen yüksek basınçlı ve püskürtmeli, üflemeli tip Üret hafif ve orta yağ brülörleri; tek kademe, iki kademe ve üç kademe olarak üretilmektedir. Güçlü konstrüksiyonu özel türbülasyon sistemi ile her türlü zor şart altında sorunsuz ve verimli yanma sağladığı gibi değişik yanma odası basınçlarına uyumludur. Gövde üzerine monte edilen elektrik kumanda panoları ile montaj ve ve kullanım kolaylığı sağlar.

Özelikle uzun namlulu konstrüksüyonlarda yapılan hareketli menteşe sistemi, hem montajda hem servis müdahalesinde büyük kolaylık sağlayan özel tasarımdır. Yakıtın istenen sıcaklığa homojen olarak ulaştırılmasını gerçekleştiren kuru tip ısıtıcıyla, daha az elektrik tüketilir. Üret brülörleri dünyanın en kaliteli üreticilerinin ekipmanları ile donatılır. Tüketiciye her türlü kalite kontrol testleri yapılmış olarak teslim edilir. Konutlarda ve sanayide sessiz ve yüksek verimle çalışan Üret brülörlerinin servis ve yedek parça problemi de yoktur.

ÜRET hafif ve orta yağ brülörleri, ÜM2 – ÜM3 ve ÜM5 modellerinde maksimum 80 cSt (50 C°) vizkositeye kadar, ÜM7 – ÜM8 – ÜM9 – ÜM10 – ÜM11 ve ÜM12 modellerinde ise maksimum 450 cSt (50 C°) vizkositeye kadar hafif ve orta yağları yakmak üzere tasarlanmıştır.

ÜRET OIL BURNERS 3 - 525 KG/H

Üret diesel and fuel oil burners are produced with accordance of TSE EN 267+A1, high pressured blown type single stage two stage and three stage. With his strong structure and special turbulator system it provide a smooth and efficient combustion under all difficult situations. It is also compatible with different combustion chamber presures. The electrical control panel mounted on the body provides easy installation and use.

In particular construction of long barrel the mobile hinge system is a special design which provide great convenience on service intervention and assembling. On the performence of reaching to the desired homogeneous tempereture of the fuel it consume low electricity with the dry type heating. Üret diesel and fuel oil burners are equipped with the worlds finest manufacturer's tools which works smoothly. The delivery to the customers is done after all quality control test. In domestic and industrial indoors, Üret burners works with high efficiency and without noise. Service and spare parts are availabe.

ÜRET medium and heavy oil burners are designed to burn; Models ÜM2 – ÜM3 and ÜM5 upto 80 cSt (50 C°) viscosity (max) Models ÜM7 – ÜM8 – ÜM9 – ÜM10 – ÜM11 and ÜM12 upto 450 cSt (50 C°) viscosity (max) of medium oil and heavy oil.

ХАРАКТЕРИСТИКИ ЖИДКОТОПЛИВНЫХ ГОРЕЛОК УРЕТ 3-525 КГ/Ч

Масляные горелки УРЕТ поддувного типа, работающие на легких и средних сортах масла, с высоконапорными форсунками, выпускаются в соответствии с TSE EN 267+A1 в следующих типах: одноступенчатые, двухступенчатые и трехступенчатые. Благодаря своей мощной структуре и специально разработанной турбулентной системе они обеспечивают безукоризненную работу и эффективное горение в каких-либо сложных условиях и адаптируются к различным показателям давления в камере сгорания.

Система передвижных петель, которой оснащены, в частности, длинноствольные конструкции, специально разработана с обеспечением максимально простого доступа, как в ходе монтажа, так и при вмешательстве, производимом с целью сервисного обслуживания. Благодаря нагревателю сухого типа, обеспечивающего равномерное нагревание топлива до требуемой температуры, достигается экономия в расходе электрической энергии. Горелки Üret оснащаются оборудованием наиболее качественных производителей мира и предоставляются потребителю после прохождения всех испытаний контроля качества.

Также для горелок УРЕТ, работающих бесшумно и с высокой производительностью в жилых и промышленных помещениях, не имеется проблем с сервисным обслуживанием и обеспечением запасными частями.

Горелки ÜRET, работающие на средних и тяжелых сортах масла, разработаны для сжигания средних и тяжелых сортов масла максимальной вязкости до 80 cSt (50 C°) в моделях ÜM2 – ÜM3 и ÜM5 и максимальной вязкости до 450 cSt (50 C°) в моделях ÜM7 – ÜM8 – ÜM9 – ÜM10 – ÜM11 и ÜM12. Компания-производитель имеет право на внесение изменений с целью усовершенствования жидкотопливных горелок.

Tek Kademeli Hafif Yağ Brülörleri
Single Stage Light Oil Burners
Одноступенчатые Легкие Масляные Горелки

3-10 kg/h

Özel salyangoz gövde konstrüksiyonu ile tozlu kirli ortamlarda uzun ömürlü ve sorunsuz çalışma.

Long service life and problem-free operation in dusty and dirty environments with its helix body construction.

Долговечная и безукоризненная эксплуатация в запыленных и загрязненных средах благодаря специальной спиралевидной конструкции

Üret Tek Kademeli Hafif Yağ Brülörleri Kapasite Tablosu
Capacity Table of Üret Single Stage Light Oil Burners
Таблица показателей производительности одноступенчатых горелок УРЕТ, работающих на легких сортах маслах

BRÜLÖR TİPİ BURNER TYPE ГОРЕЛКА ТИП	KAPASİTE / CAPACITY / МОЩНОСТЬ						MOTOR GÜCÜ POWER МОЩНОСТЬ ДВИГАТЕЛЯ kW-V	POMPA PUMP НАСОС Suntec	ÇALIŞMA BASINCI WORKING PRESSURE РАБОЧЕЕ ДАВЛЕНИЕ bar	YAKIT HORTUMU OIL HOSES ТОПЛИВНЫЙ ШЛАНГ	AĞIRLIK WEIGHT ВЕС kg
	kg/h		Kcal/hx1000		kW						
	min	max	min	max	min	max					
Ü 1 VMU	3	6	31	61	36	71	0.18 / 220	AS 57 C	8 - 12	R 3/8" - N 1/2"	13
Ü 1 VMUA	5	10	51	102	59	119	0.18 / 220	AS 57 C	8 - 12	R 3/8" - N 1/2"	13

Boyutlar / Dimensions / **Размеры** (mm)

Tip / Type / Тип	b1	b2	b3	L1	L2	L3	L4	h1	h2	h3	d1	d2	d3	d4
Ü 1 VMU	355	200	155	370	115	135	120	255	185	100	Ø 100	Ø 110	Ø 148	M8
Ü 1 VMUA	355	200	155	370	115	135	120	255	185	100	Ø 100	Ø 110	Ø 148	M8

Kazana Bağlama Ölçüleri
Connection Sizes to the Boiler
Размеры Свяывания Котла

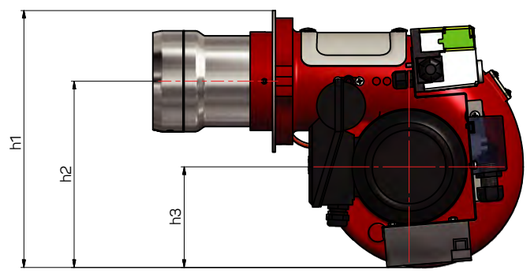

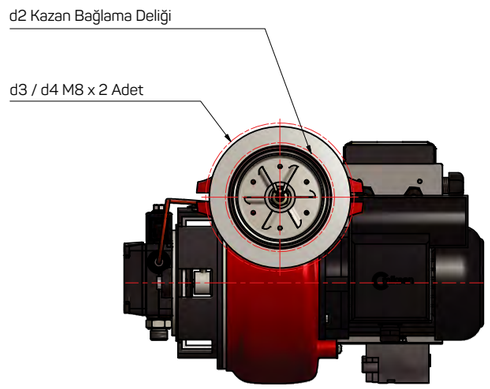

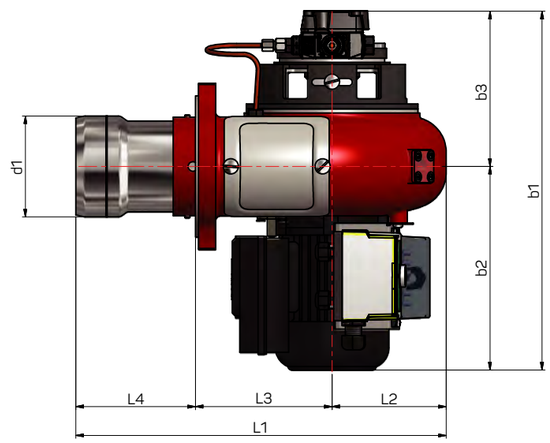

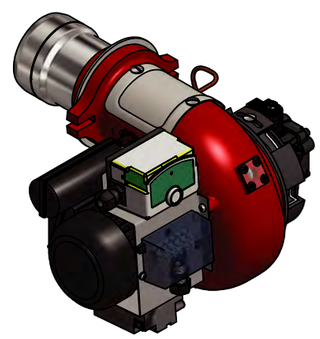

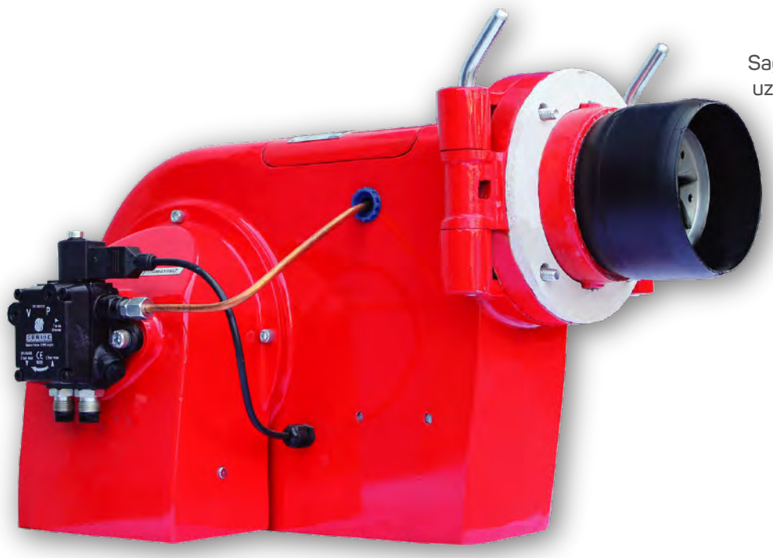

8-90 kg/h

Sağlam güçlü gövde konstrüksiyonu ile uzun yıllar verimli ve sorunsuz çalışma.

Long life, trouble free operation and high efficiency with his strong stable housing.

Многолетняя эффективная и безукоризненная эксплуатация благодаря прочной и сильной конструкции корпуса

Üret Tek Kademeli Hafif Yağ Brülörleri Kapasite Tablosu
Capacity Table of Üret Single Stage Light Oil Burners
Таблица показателей производительности одноступенчатых горелок УРЕТ, работающих на легких сортах маслах

BRÜLÖR TİPİ BURNER TYPE ГОРЕЛКА ТИП	KAPASİTE / CAPACITY / МОЩНОСТЬ						MOTOR GÜCÜ POWER МОЩНОСТЬ ДВИГАТЕЛЯ kW-V	POMPA PUMP НАСОС Suntec	ÇALIŞMA BASINCI WORKING PRESSURE РАБОЧЕЕ ДАВЛЕНИЕ bar	YAKIT HORTUMU OIL HOSES ТОПЛИВНЫЙ ШЛАНГ	AĞIRLIK WEIGHT ВЕС kg
	kg/h		Kcal/hx1000		kW						
	min	max	min	max	min	max					
Ü 2 VMU	8	20	82	204	95	237	0.37 / 220	AS 57 C	8 - 12	R 3/8" - N 1/2"	25
Ü 2 VMUS	10	25	102	255	119	297	0.37 / 220	AS 67 C	10 - 14	R 3/8" - N 1/2"	27
Ü 3 VMU	15	35	153	357	178	415	0.55 / 220	AS 67 C	10 - 14	R 3/8" - N 1/2"	37
Ü 3 VTU	15	35	153	357	178	415	0.55 / 380	AS 67 C	10 - 14	R 3/8" - N 1/2"	37
Ü 3 VTUS	18	45	184	459	214	534	0.75 / 380	AJ 4CC	10 - 14	R 1/2" - N 1/2"	40
Ü 5 VTUS	40	90	408	918	474	1067	1.5 / 380	J 6 CC	10 - 14	R 1/2" - N 1/2"	60

Boyutlar / Dimensions / **Размеры** (mm)

Tip / Type / Тип	b1	b2	b3	b4	b5	L1	L2	L3	L4	h1	h2	h3	d1	d2	d3	d4	r1	r2
Ü 2 VMU	480	270	210	240	200	565	135	320	110	322	235	145	Ø 120	Ø 135	Ø 148	M8	450	500
Ü 2 VMUS	480	270	210	240	200	565	135	320	110	322	235	145	Ø 120	Ø 135	Ø 148	M8	450	500
Ü 3 VMU / T	573	272	301	263	225	738	168	430	139	390	300	180	Ø 160	Ø 150	Ø 180	M8	590	620
Ü 3 VTUS	613	202	321	263	225	738	168	430	139	390	300	180	Ø 160	Ø 150	Ø 180	M8	590	620
Ü 5 VTUS	656	321	335	285	251	855	195	510	148	473	353	210	Ø 180	Ø 190	Ø 210	M10	710	700

Kazana Bağlama Ölçüleri
Connection Sizes to the Boiler
Размеры Свяывания Котла

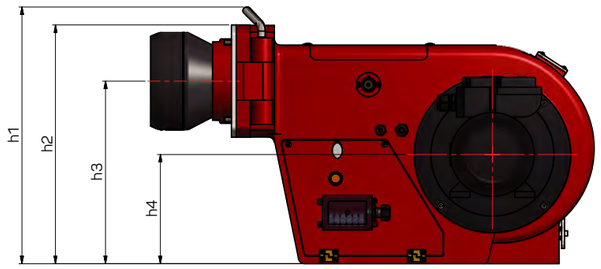

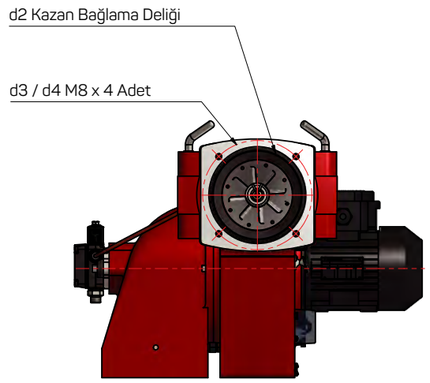

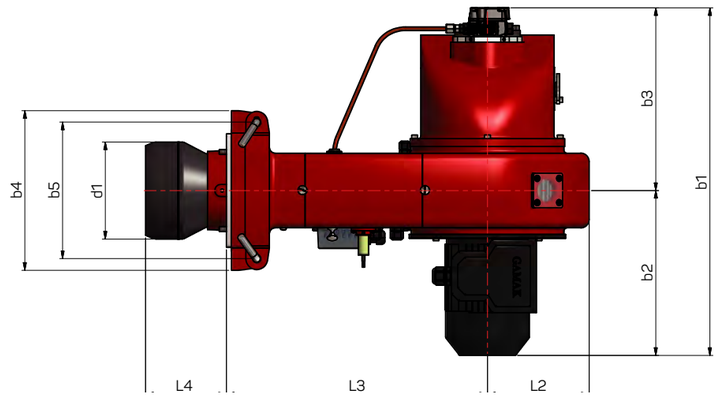

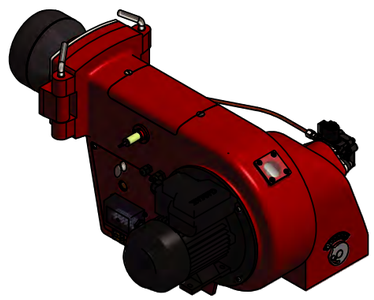

İki Kademeli Hafif Yağ Brülörleri
Two Stage Light Oil Burners
Двухступенчатые Легкие Масляные Горелки

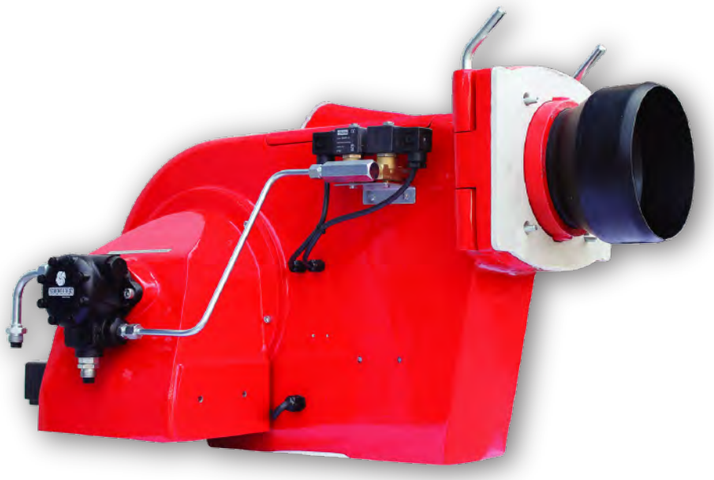

20-110 kg/h

Hassas klape sistemi ile minimum ve maksimum kapasitelerde verimli yanma.

Effective combustion at minimum and maximum capacities with sensitive valve system.

Эффективное горение на минимальной и максимальной мощности благодаря быстро реагирующей системе клапанов

Üret İki Kademeli Hafif Yağ Brülörleri Kapasite Tablosu
Capacity Table of Üret Two Stage Light Oil Burners
Таблица показателей производительности двухступенчатых горелок УРЕТ, работающих на легких сортах масла

BRÜLÖR TİPİ BURNER TYPE ГОРЕЛКА ТИП	KAPASİTE / CAPACITY / МОЩНОСТЬ						MOTOR GÜCÜ POWER МОЩНОСТЬ ДВИГАТЕЛЯ kW-V	POMPA PUMP НАСОС Suntec	ÇALIŞMA BASINCI WORKING PRESSURE РАБОЧЕЕ ДАВЛЕНИЕ bar	YAKIT HORTUMU OIL HOSES ТОПЛИВНЫЙ ШЛАНГ	AĞIRLIK WEIGHT ВЕС kg
	kg/h		Kcal/hx1000		kW						
	min	max	min	max	min	max					
Ü 2 VZTU	10	25	102	255	119	297	0.37 / 220	AS 67 C	10 - 14	R 3/8" - N 1/2"	35
Ü 3 VZTU	20	50	204	510	237	593	0.75 / 380	AJ 4 CC	10 - 14	R 1/2" - N 1/2"	47
Ü 5 VZTU	40	110	408	1122	474	1305	1.5 / 380	J 6 CC	10 - 14	R 1/2" - N 1/2"	66

Boyutlar / Dimensions / **Размеры** (mm)

Tip / Type / Тип	b1	b2	b3	b4	b5	L1	L2	L3	L4	h1	h2	h3	d1	d2	d3	d4	r1	r2
Ü 2 VZTU	517	311	206	240	200	670	233	320	117	320	235	145	Ø 130	Ø 135	Ø 148	M8	520	500
Ü 3 VZTU	612	292	320	263	225	830	260	430	139	393	300	180	Ø 160	Ø 150	Ø 180	M8	610	600
Ü 5 VZTU	656	321	335	285	251	930	270	512	147	475	350	210	Ø 180	Ø 190	Ø 210	M10	700	700

Kazana Bağlama Ölçüleri
Connection Sizes to the Boiler
Размеры Свяывания Котла

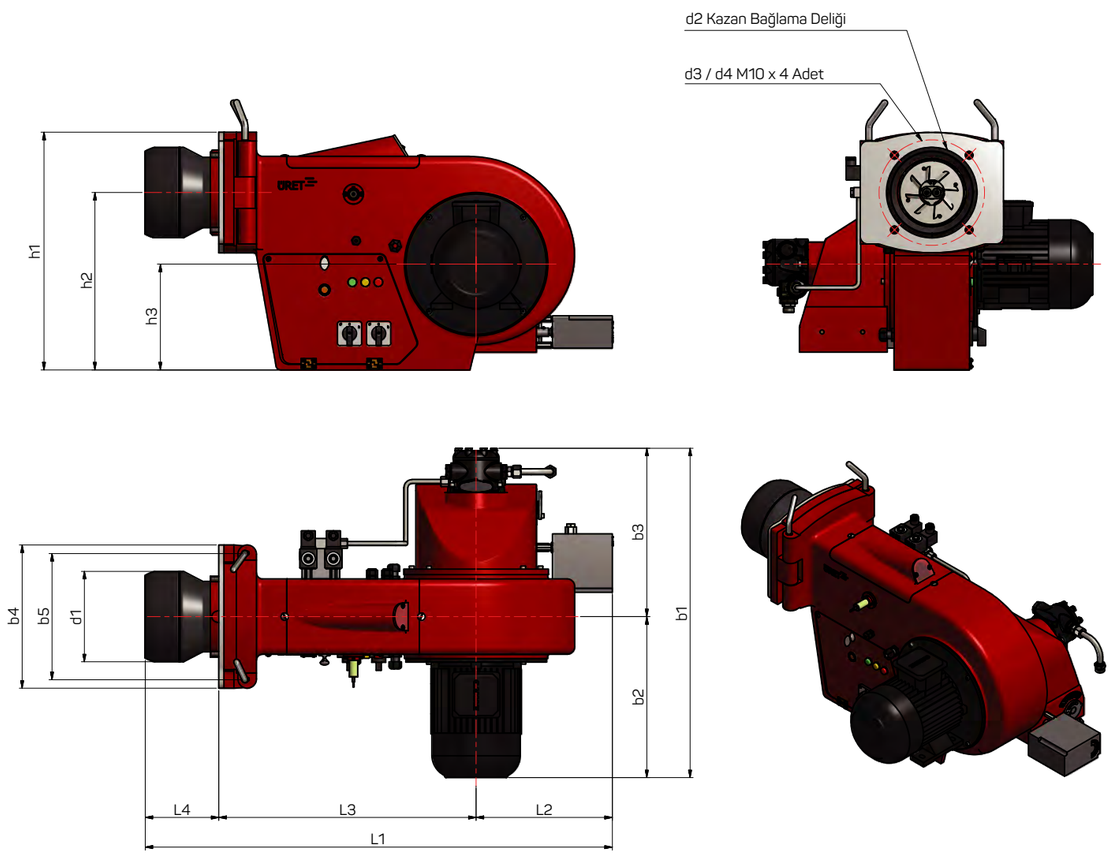

İki Kademeli Hafif Yağ Brülörleri
Two Stage Light Oil Burners
Двухступенчатые Легкие Масляные Горелки

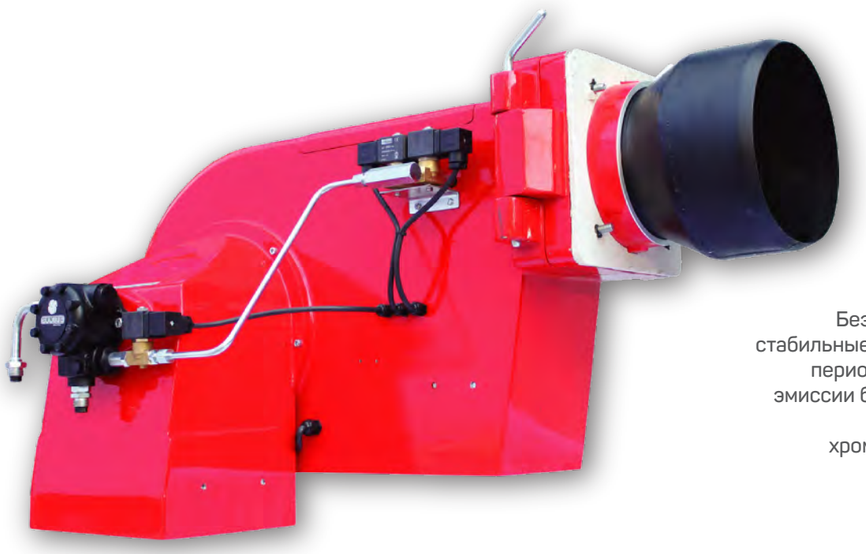

50-350 kg/h

Paslanmaz Cr-Ni yanma başlıkları ile uzun yıllar sağlıklı yanma ve emisyon değerleri.

Healthy combustion and low emission for many years with stainless Cr-Ni combustion heads.

Безопасные для здоровья и стабильные в течение многолетнего периода показатели горения и эмиссии благодаря нержавеющим головкам цилиндров с хромоникелевым покрытием

Üret İki Kademeli Hafif Yağ Brülörleri Kapasite Tablosu
Capacity Table of Üret Two Stage Light Oil Burners
Таблица показателей производительности двухступенчатых горелок УРЕТ, работающих на легких сортах масла

BRÜLÖR TİPİ BURNER TYPE ГОРЕЛКА ТИП	KAPASİTE / CAPACITY / МОЩНОСТЬ						MOTOR GÜCÜ POWER МОЩНОСТЬ ДВИГАТЕЛЯ kW-V	POMPA PUMP НАСОС Suntec	ÇALIŞMA BASINCI WORKING PRESSURE РАБОЧЕЕ ДАВЛЕНИЕ bar	YAKIT HORTUMU OIL HOSES ТОПЛИВНЫЙ ШЛАНГ	AĞIRLIK WEIGHT ВЕС kg
	kg/h		Kcal/hx1000		kW						
	min	max	min	max	min	max					
Ü 7 VZTU	50	150	510	1530	593	1779	3 / 380	J 6 CC	10 - 14	R 1/2" - N 1/2"	80
Ü 8 VZTU	70	250	714	2550	830	2965	4 / 380	J 7 CC	10 - 14	R 1/2" - N 1/2"	85
Ü 9 VZTU	90	280	918	2856	1067	3321	7.5 / 380	TA 2 C	16 - 22	R M30x1.5 - N 3/4"	100
Ü 10 VZTU	130	350	1326	3570	1542	4151	11 / 380	TA 3 C	16 - 22	R M30x1.5 - N 3/4"	110

Boyutlar / Dimensions / **Размеры** (mm)

Tip / Type / Тип	b1	b2	b3	b4	b5	L1	L2	L3	L4	h1	h2	h3	h4	d1	d2	d3	d4	r1	r2
Ü 7 VZTU	800	395	405	355	312	1075	280	580	215	495	365	195	65	Ø 205	Ø 210	Ø 235	M10	805	770
Ü 8 VZTU	815	405	410	355	312	1075	280	580	215	495	365	195	65	Ø 243	Ø 210	Ø 235	M10	805	770
Ü 9 VZTU	1007	540	466	500	450	1260	370	675	216	690	495	265	-	Ø 265	Ø 280	Ø 330	M12	1050	980
Ü 10 VZTU	1007	540	466	500	450	1260	370	675	216	690	495	265	-	Ø 265	Ø 280	Ø 330	M12	1050	980

Kazana Bağlama Ölçüleri
Connection Sizes to the Boiler
Размеры Свяывания Котла

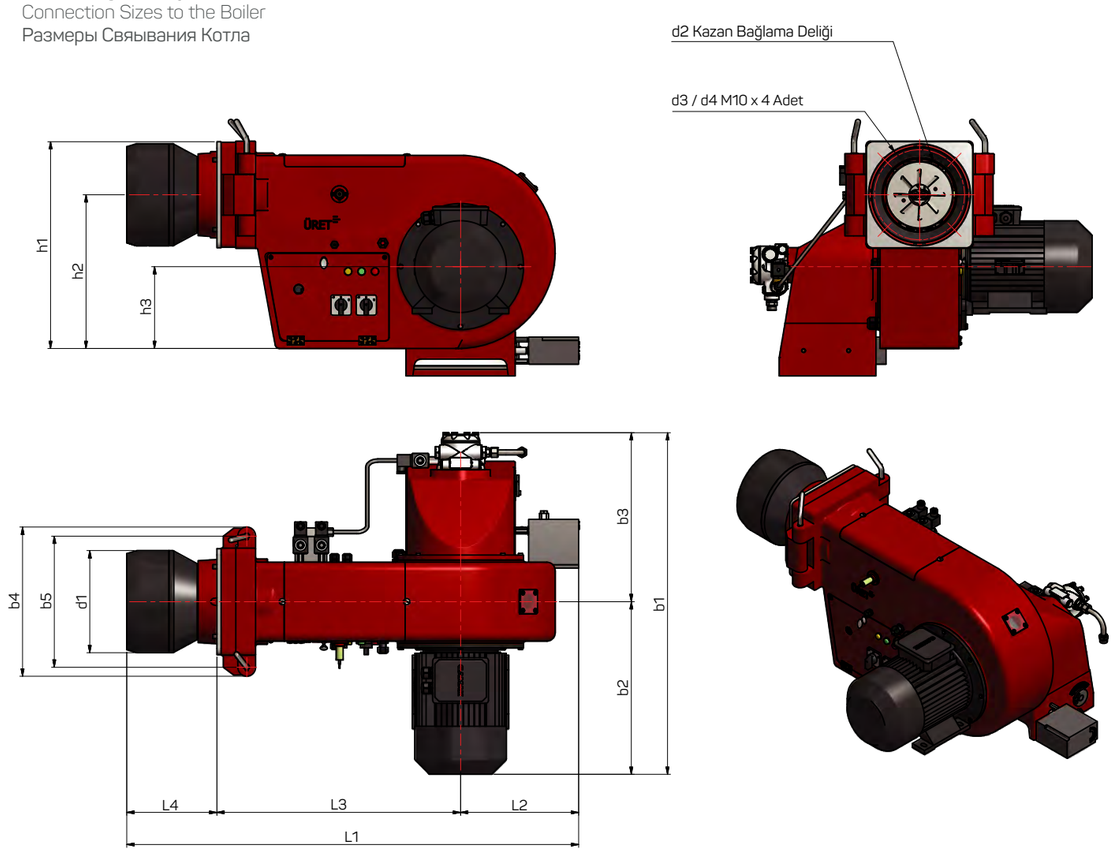

Üç Kademeli Hafif Yağ Brülörleri
Three Stage Light Oil Burners
Трехступенчатые Легкие Масляные Горелки

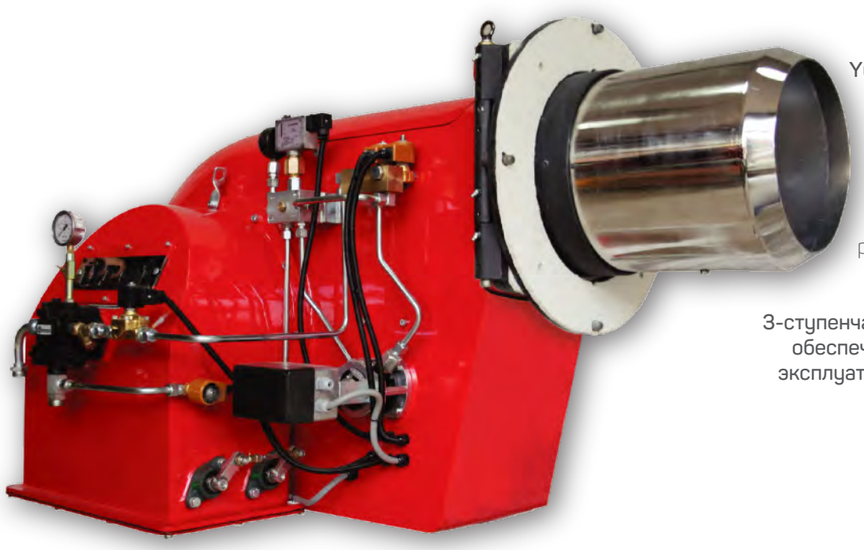

70-525 kg/h

Yüksek kapasitelerde üstün performans sağlayan 3 kademeli yanma teknolojisi.

Combustion technology of 3 stages, providing high performance and high capacity.

3-ступенчатая технология горения, обеспечивающая превосходные эксплуатационные показатели на высоких мощностях

Üret Üç Kademeli Hafif Yağ Brülörleri Kapasite Tablosu

Capacity Table of Üret Three Stage Light Oil Burners

Таблица показателей производительности трехступенчатых горелок УРЕТ, работающих на легких сортах масла

BRÜLÖR TİPİ BURNER TYPE ГОРЕЛКА ТИП	KAPASİTE / CAPACITY / МОЩНОСТЬ						MOTOR GÜCÜ POWER МОЩНОСТЬ ДВИГАТЕЛЯ kW-V	POMPA PUMP НАСОС Suntec	ÇALIŞMA BASINCI WORKING PRESSURE РАБОЧЕЕ ДАВЛЕНИЕ bar	YAKIT HORTUMU OIL HOSES ТОПЛИВНЫЙ ШЛАНГ	AĞIRLIK WEIGHT ВЕС kg
	kg/h		Kcal/hx1000		kW						
	min	max	min	max	min	max					
Ü 8 VTTU	70	260	714	2652	830	3084	4 / 380	J 7 CC	10 - 14	R 1/2" - N 1/2"	90
Ü 11 VTTU	160	400	1632	4080	1898	4744	11 / 380	TA 3 C	16 - 22	R M30x1.5 - N 3/4"	115
Ü 12 VTTU	210	525	2142	5355	2491	6227	15 / 380	TA 5 C	16 - 22	R M30x1.5 - N 3/4"	370

Boyutlar / Dimensions / **Размеры** (mm)

Tip / Type / Тип	b1	b2	b3	b4	b5	L1	L2	L3	L4	h1	h2	h3	h4	d1	d2	d3	d4	r1	r2
Ü 8 VTTU	815	405	410	355	312	1067	272	580	215	495	365	195	65	Ø 243	Ø 210	Ø 235	M10	850	770
Ü 11 VTTU	1110	641	468	500	450	1352	386	675	290	690	495	265	-	Ø 285	Ø 280	Ø 330	M12	1050	980
Ü 12 VTTU	1275	695	580	550	r230	1672	475	822	375	922	647	360	-	Ø 356	Ø 365	Ø 520	M16	1470	1210

Kazana Bağlama Ölçüleri
Connection Sizes to the Boiler
Размеры Свяывания Котла

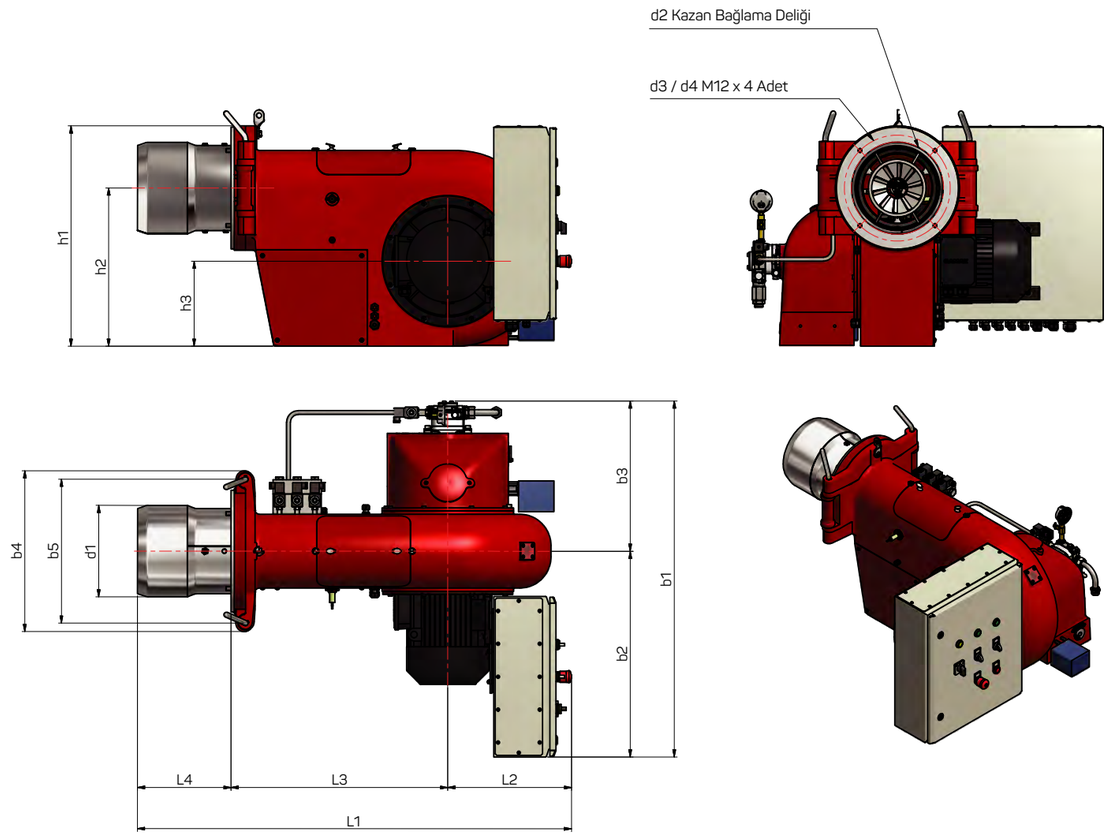

Yanma Odası Karşı Basıncına Bağlı Brülör Kapasite Eğrileri

Capacity Curves of Burner Against Counter Pressure of Combustion Chamber

Кривые зависимости показателей производительности горелки от противодавления в камере сгорания

Eğrilerde tayin edilecek değerler, brülör tiplerine göre; rejim halinde yanma odası basıncına bağlı olarak takribi yakılan yakıt miktarını gösterir.

Isı kazanları ve eşanjörlerinin yanma odası biçimlerine ve baca tiplerine göre brülörde yakılacak yakıt miktarını, kurulu tesiste yapılacak fiili ölçümler tayin eder.

The values to be determined at the curves, show approximate combusted amount of fuel in the combustion chamber according to burner types and depending on the combustion chamber pressure in normal working conditions.

The combustible amount of fuel for burner is determined by actual measurements at the current facility according to combustion chamber forms and flue types of boilers and heat exchangers.

Определяемые на кривых показатели показывают ориентировочное количество сжигаемого топлива в камере сжигания в соответствии с типами горелок и зависят от давления в камере сгорания в условиях работы в обычном режиме.

Количество топлива, сжигаемого в горелке, определяется фактическими замерами, выполняемыми на установленном объекте в соответствии с конфигурацией камеры сгорания отопительных котлов и теплообменников и типа дымоходной трубы.

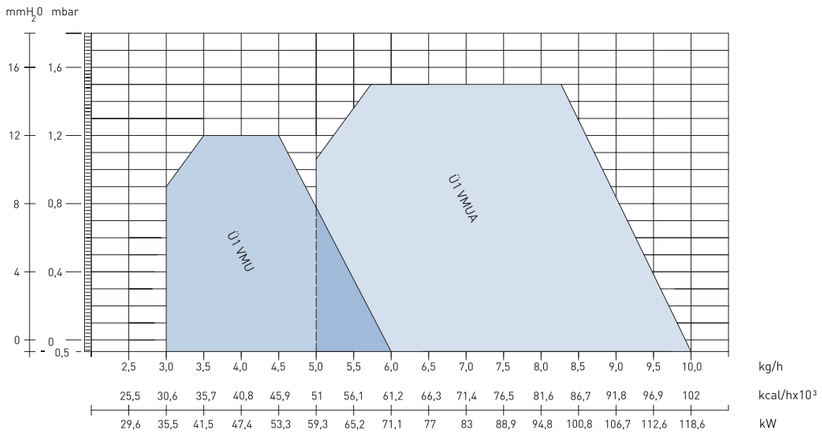

TEK KADEMELİ
SINGLE STAGE
ОДНОСТУПЕНЧАТЫЕ

Ü1 VMU / Ü1 VMUA

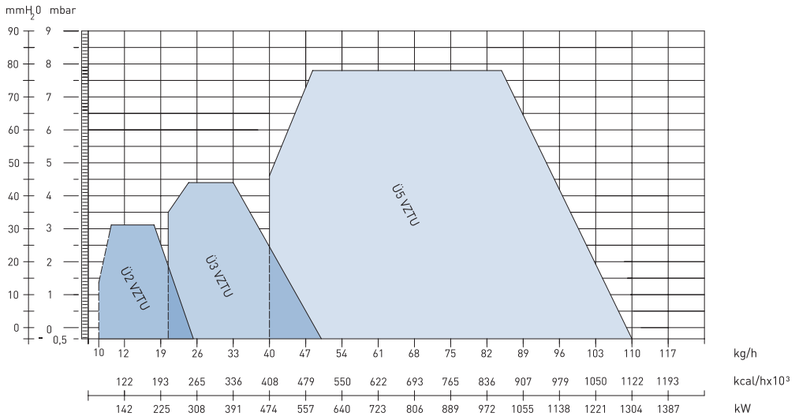

İKİ KADEMELİ
TWO STAGE
ДВУХСТУПЕНЧАТЫЕ

Ü2 VZTU / Ü3 VZTU
Ü5 VZTU

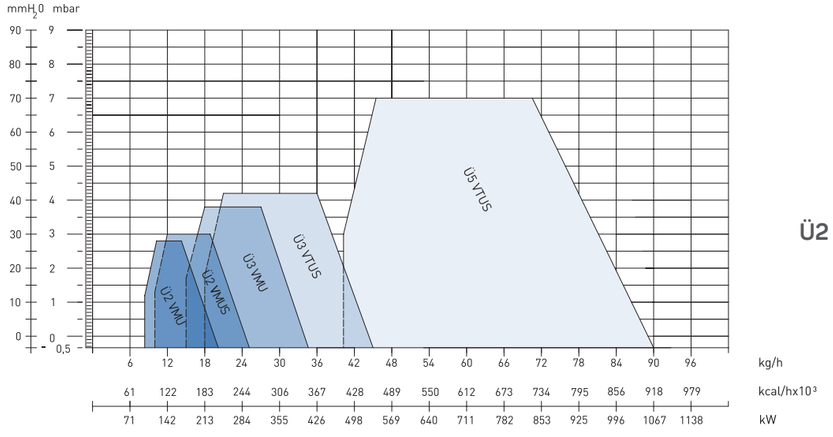

TEK KADEMELİ
SINGLE STAGE
ОДНОСТУПЕНЧАТЫЕ

Ü2 VMU / Ü2 VMUS / Ü3 VMU
Ü3 VTUS / Ü5 VTUS

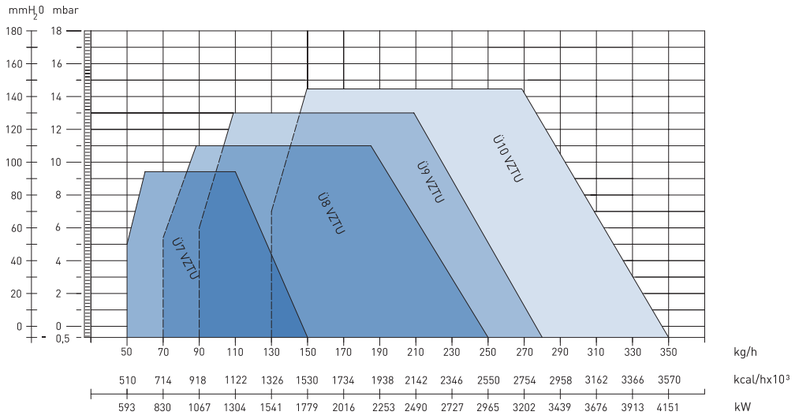

İKİ KADEMELİ
TWO STAGE
ДВУХСТУПЕНЧАТЫЕ

Ü7 VZTU / Ü8 VZTU
Ü9 VZTU / Ü10 VZTU

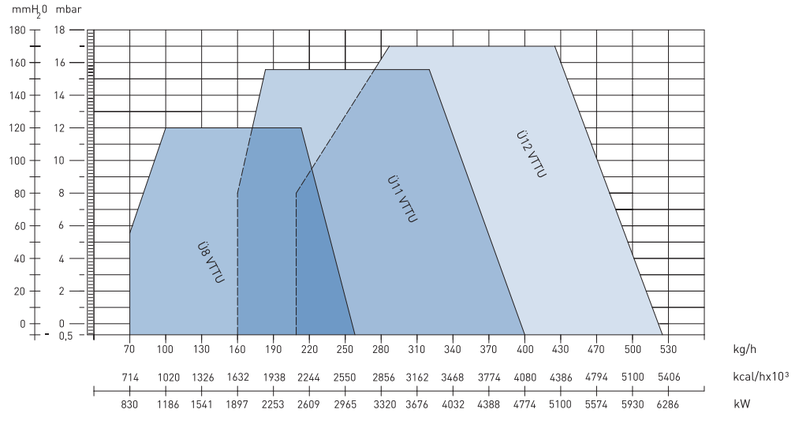

ÜÇ KADEMELİ
THREE STAGE
ТРЕХСТУПЕНЧАТЫЕ

Ü8 VTTU / Ü11 VTTU
Ü12 VTTU

Tek Kademeli Orta Yağ Brülörleri
Single Stage Heavy Oil Burners
Одноступенчатые Горелки Для Мазута

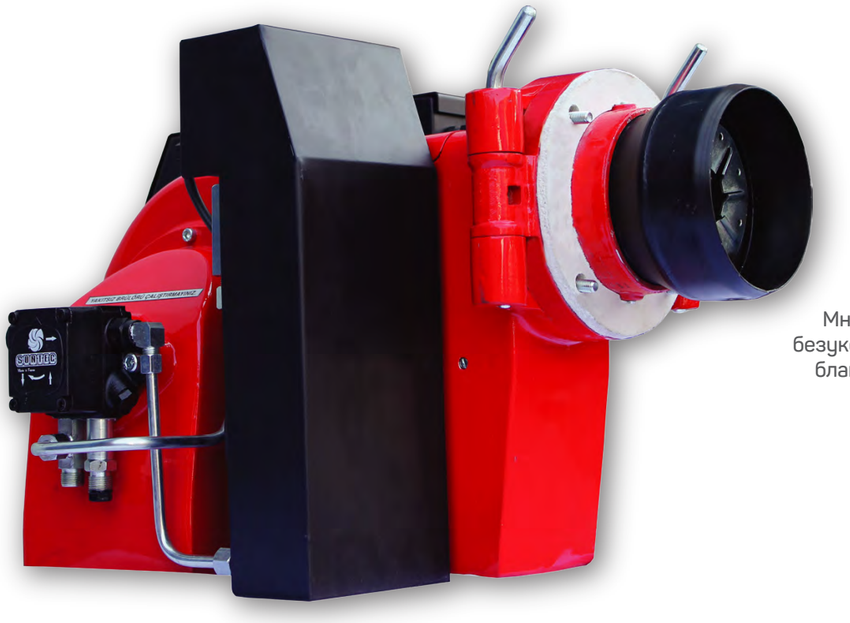

10-90 kg/h

Sağlam güçlü gövde konstrüksiyonu ile uzun yıllar verimli ve sorunsuz çalışma.

Long life, trouble free operation and high efficiency with his strong stable housing.

Многолетняя эффективная и безукоризненная эксплуатация благодаря прочной и сильной конструкции корпуса

Üret Tek Kademeli Orta Yağ Brülörleri Kapasite Tablosu
Capacity Table of Üret Single Stage Heavy Oil Burners
Таблица показателей производительности одноступенчатых горелок УРЕТ, работающих на тяжелых сортах масла

BRÜLÖR TİPİ BURNER TYPE ГОРЕЛКА ТИП	KAPASİTE / CAPACITY / МОЩНОСТЬ						MOTOR GÜCÜ POWER МОЩНОСТЬ ДВИГАТЕЛЯ kW-V	ISITICI PREHEATER ПОДОГРЕВАТЕЛЬ kW	POMPA PUMP НАСОС Suntec	ÇALIŞMA BASINCI WORKING PRESSURE РАБОЧЕЕ ДАВЛЕНИЕ bar	YAKIT HORTUMU OIL HOSES ТОПЛИВНЫЙ ШЛАНГ	AĞIRLIK WEIGHT ВЕС kg
	kg/h		Kcal/hx1000		kW							
	min	max	min	max	min	max						
ÜM 2 VTU	10	20	97	194	113	226	0.37 / 380	1.8	D 57 C	16 - 20	R 3/8" - N 1/2"	32
ÜM 3 VTU	15	35	146	340	170	395	0.55 / 380	2.2	D 67 C	16 - 20	R 3/8" - N 1/2"	48
ÜM 3 VTUS	18	45	175	437	203	508	0.75 / 380	3	E 4 NC	16 - 20	R 1/2" - N 1/2"	52
ÜM 5 VTUS	40	90	388	873	451	1015	1.5 / 380	4.5	E 6 NC	16 - 20	R 1/2" - N 1/2"	72

Boyutlar / Dimensions / **Размеры** (mm)

Tip / Type / Тип	b1	b2	b3	b4	b5	L1	L2	L3	L4	h1	h2	h3	h4	h5	d1	d2	d3	d4	r1	r2
ÜM 2 VTU	535	310	225	240	200	655	222	320	112	350	320	235	145	-	Ø 130	Ø 135	Ø 148	M8	455	650
ÜM 3 VTU	635	323	312	263	225	740	170	430	140	425	393	300	180	44	Ø 160	Ø 150	Ø 180	M8	610	725
ÜM 3 VTUS	655	323	332	263	225	740	170	430	140	425	393	300	180	44	Ø 160	Ø 150	Ø 180	M8	610	725
ÜM 5 VTUS	670	335	335	285	251	855	196	512	147	475	473	355	210	-	Ø 180	Ø 190	Ø 210	M10	700	800

Kazana Bağlama Ölçüleri
Connection Sizes to the Boiler
Размеры Свяывания Котла

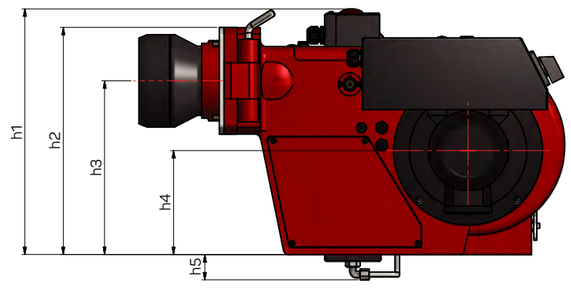

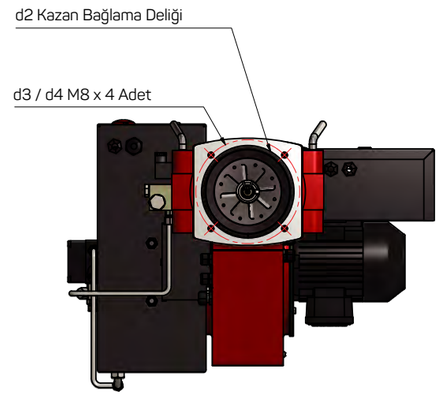

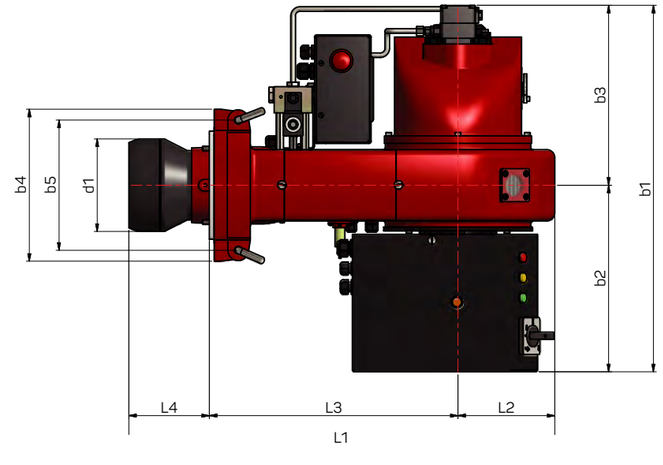

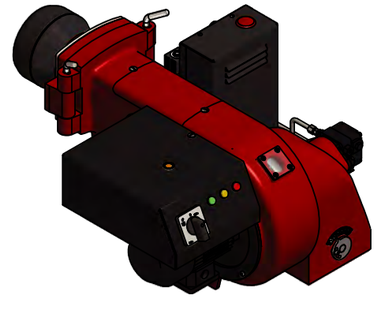

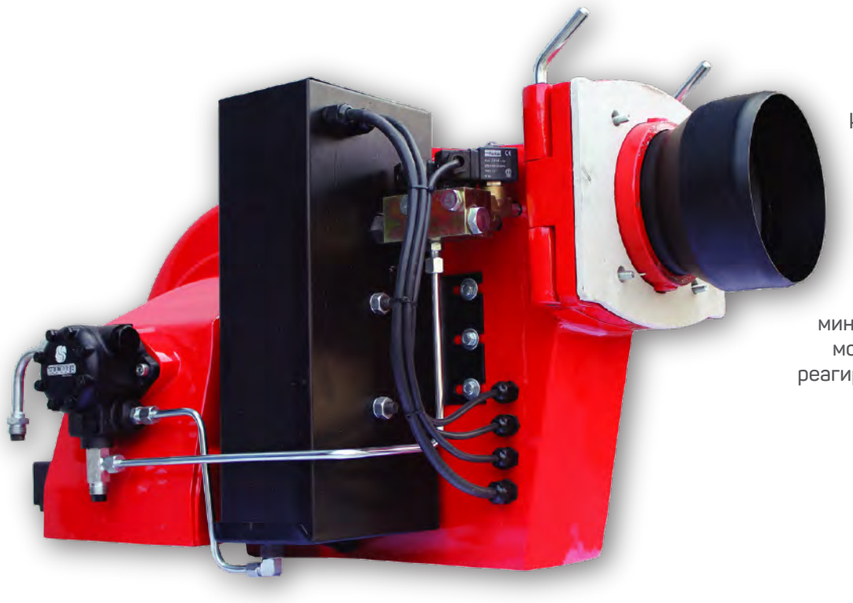

20-110 kg/h

Hassas klape sistemi ile minimum ve maksimum kapasitelerde verimli yanma.

Effective combustion at minimum and maximum capacities with sensitive valve system.

Эффективное горение на минимальной и максимальной мощности благодаря быстро реагирующей системе клапанов

Üret İki Kademeli Orta Yağ Brülörleri Kapasite Tablosu
Capacity Table of Üret Two Stage Heavy Oil Burners
Таблица показателей производительности двухступенчатых горелок УРЕТ, работающих на тяжелых сортах масла

BRÜLÖR TİPİ BURNER TYPE ГОРЕЛКА ТИП	KAPASİTE / CAPACITY / МОЩНОСТЬ						MOTOR GÜCÜ POWER МОЩНОСТЬ ДВИГАТЕЛЯ kW-V	ISITICI PREHEATER ПОДОГРЕВАТЕЛЬ kW	POMPA PUMP НАСОС Suntec	ÇALIŞMA BASINCI WORKING PRESSURE РАБОЧЕЕ ДАВЛЕНИЕ bar	YAKIT HORTUMU OIL HOSES ТОПЛИВНЫЙ ШЛАНГ	AĞIRLIK WEIGHT ВЕС kg
	kg/h		Kcal/hx1000		kW							
	min	max	min	max	min	max						
ÜM 3 VZTU	20	50	194	485	226	564	0.75 / 380	4.4	E 4 NC	16 - 20	R 1/2" - N 1/2"	53
ÜM 5 VZTU	40	110	388	1067	451	1240	1.5 / 380	4.5	E 6 NC	16 - 20	R 1/2" - N 1/2"	77

Boyutlar / Dimensions / **Размеры** (mm)

Tip / Type / Тип	b1	b2	b3	b4	b5	L1	L2	L3	L4	h1	h2	h3	h4	d1	d2	d3	d4	r1	r2
ÜM 3 VZTU	655	323	332	263	225	830	260	430	139	470	393	300	180	Ø 160	Ø 150	Ø 180	M8	705	730
ÜM 5 VZTU	670	335	335	285	251	929	270	512	147	480	473	353	210	Ø 180	Ø 190	Ø 210	M10	805	805

Kazana Bağlama Ölçüleri
Connection Sizes to the Boiler
Размеры Свяывания Котла

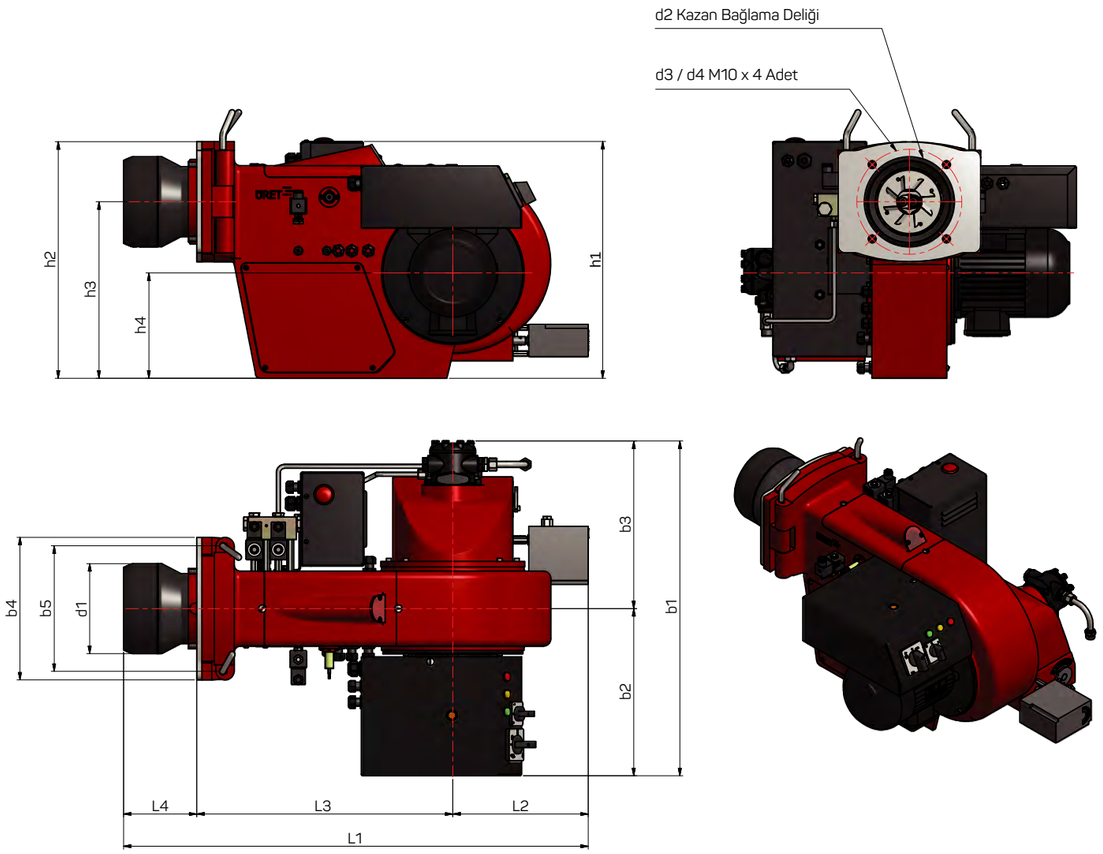

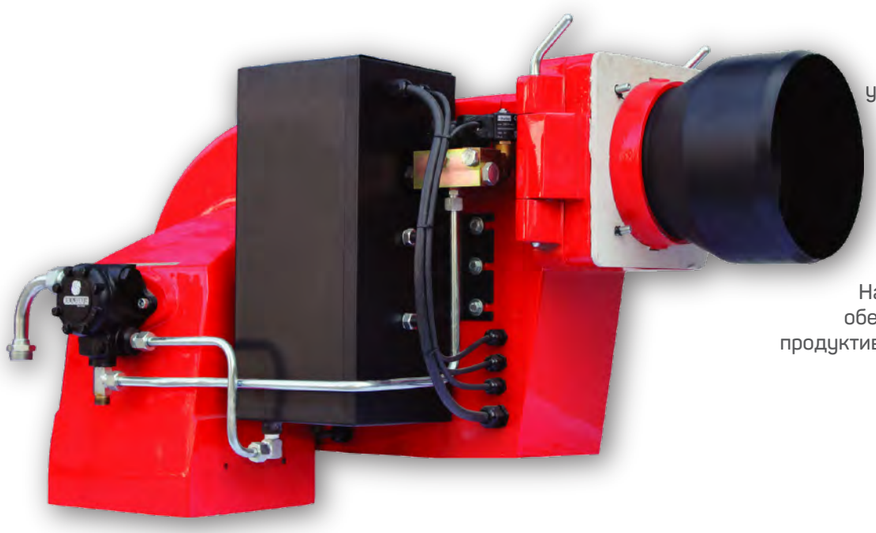

50-350 kg/h

En zor şartlarda bile yüksek verimlilik sağlayan kuru tip ısıtıcılar.

Dry type heaters providing high-efficiency combustion,even under most difficult conditions.

Нагреватели сухого типа, обеспечивающие высокую продуктивность даже в наиболее сложных условиях

Üret İki Kademeli Orta Yağ Brülörleri Kapasite Tablosu
Capacity Table of Üret Two Stage Heavy Oil Burners
Таблица показателей производительности двухступенчатых горелок УРЕТ, работающих на тяжелых сортах масла

BRÜLÖR TİPİ BURNER TYPE ГОРЕЛКА ТИП	KAPASİTE / CAPACITY / МОЩНОСТЬ						MOTOR GÜCÜ POWER МОЩНОСТЬ ДВИГАТЕЛЯ kW-V	ISITICI PREHEATER ПОДОГРЕВАТЕЛЬ kW	POMPA PUMP НАСОС Suntec	ÇALIŞMA BASINCI WORKING PRESSURE РАБОЧЕЕ ДАВЛЕНИЕ bar	YAKIT HORTUMU OIL HOSES ТОПЛИВНЫЙ ШЛАНГ	AĞIRLIK WEIGHT ВЕС kg
	kg/h		Kcal/hx1000		kW							
	min	max	min	max	min	max						
ÜM 7 VZTU	50	150	485	1455	564	1692	3 / 380	6.6	E 6 NC	16 - 20	R M30x1.5 - N 3/4"	102
ÜM 8 VZTU	70	250	679	2425	790	2820	4 / 380	13.2	E 7 NC	16 - 20	R M30x1.5 - N 3/4"	115
ÜM 9 VZTU	90	270	873	2619	1015	3045	7.5 / 380	13.2	TA 2 C	16 - 22	R M30x1.5 - N 3/4"	130
ÜM 10 VZTU	130	350	1261	3395	1466	3948	11 / 380	15.4	TA 3 C	16 - 22	R M30x1.5 - N 3/4"	140

Boyutlar / Dimensions / Размеры (mm)

Tip / Type / Тип	b1	b2	b3	b4	b5	L1	L2	L3	L4	h1	h2	h3	h4	d1	d2	d3	d4	r1	r2
ÜM 7 VZTU	800	395	405	355	312	1075	280	580	215	495	365	195	65	ø 205	ø 210	ø 235	M10	805	870
ÜM 8 VZTU	815	412	402	355	312	1075	280	580	215	495	365	195	65	ø 243	ø 210	ø 235	M10	805	860
ÜM 9 VZTU	1010	540	470	500	450	1266	375	675	216	690	495	265	-	ø 265	ø 280	ø 330	M12	1085	980
ÜM 10 VZTU	1110	640	470	500	450	1263	372	675	216	690	495	265	-	ø 265	ø 280	ø 330	M12	1085	980

Kazana Bağlama Ölçüleri
Connection Sizes to the Boiler
Размеры Свяывания Котла

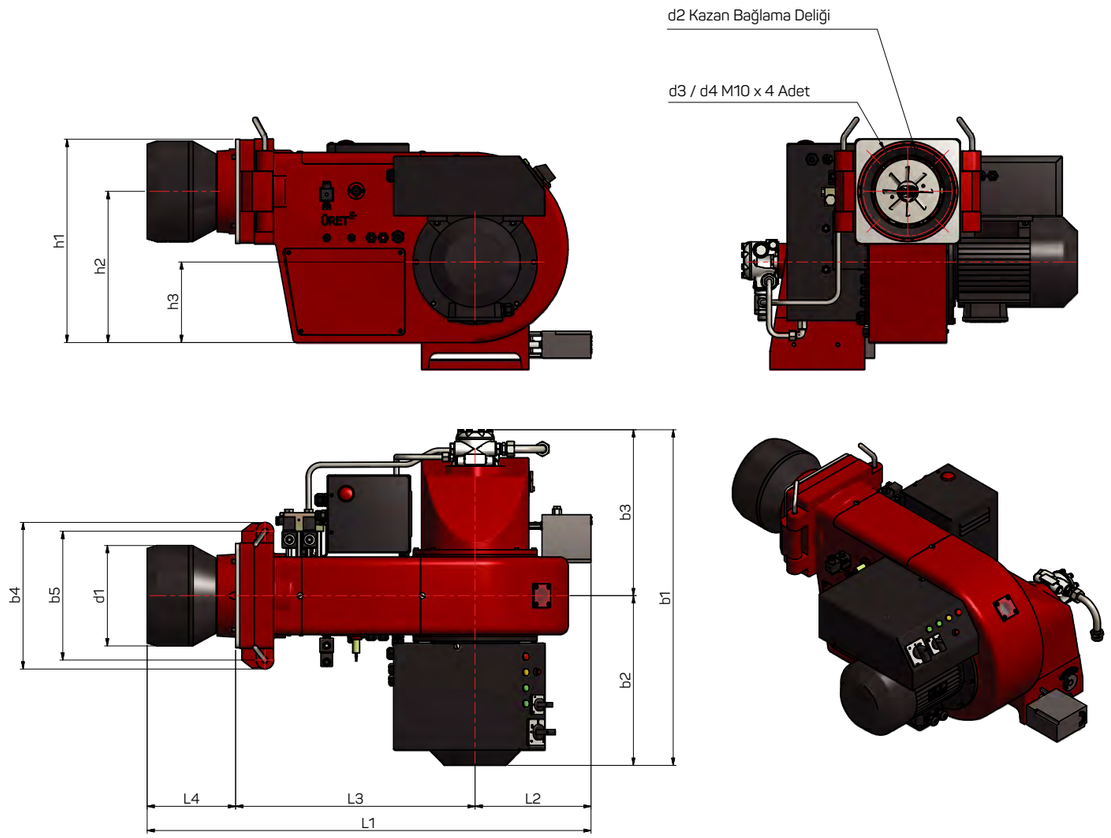

Üç Kademeli Orta Yağ Brülörleri
Three Stage Heavy Oil Burners
Трехступенчатые Горелки Для Мазута

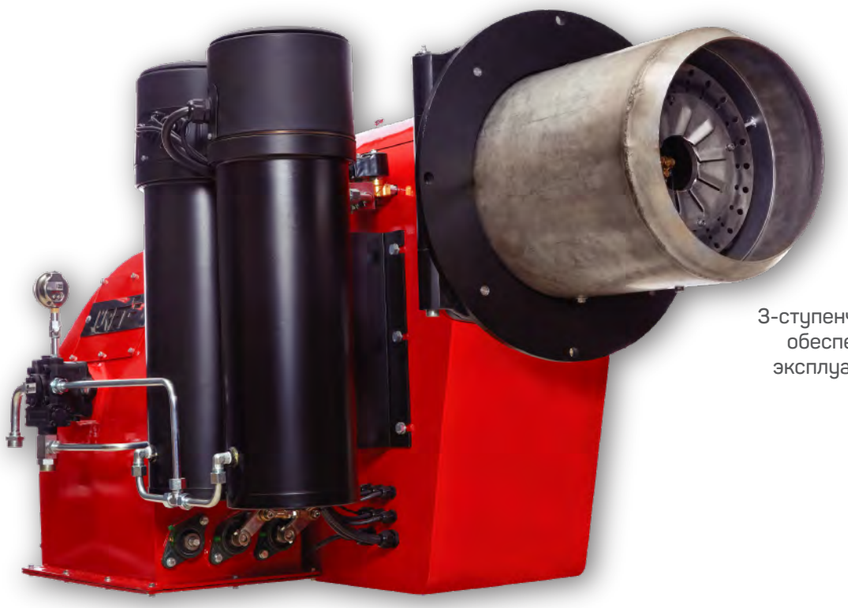

70-525 kg/h

Yüksek kapasitelerde üstün performans sağlayan 3 kademeli yanma teknolojisi.

Combustion technology of 3 stages, providing high performance and high capacity.

3-ступенчатая технология горения, обеспечивающая превосходные эксплуатационные показатели на высоких мощностях

Üret Üç Kademeli Orta Yağ Brülörleri Kapasite Tablosu
Capacity Table of Üret Three Stage Heavy Oil Burners
Таблица показателей производительности трехступенчатых горелок УРЕТ, работающих на тяжелых сортах масла

BRÜLÖR TİPİ / BURNER TYPE / ГОРЕЛКА ТИП	KAPASİTE / CAPACITY / МОЩНОСТЬ						MOTOR GÜCÜ / POWER / МОЩНОСТЬ ДВИГАТЕЛЯ kW-V	ISITICI / PREHEATER / ПОДОГРЕВАТЕЛЬ kW	POMPA / PUMP / НАСОС Suntec	ÇALIŞMA BASINCI / WORKING PRESSURE / РАБОЧЕЕ ДАВЛЕНИЕ bar	YAKIT HORTUMU / OIL HOSES / ТОПЛИВНЫЙ ШЛАНГ	AĞIRLIK / WEIGHT / ВЕС kg
	kg/h		Kcal/hx1000		kW							
	min	max	min	max	min	max						
ÜM 8 VTTU	70	260	679	2522	790	2932	4 / 380	13.2	E 7 NC	16 - 20	R M30x1.5 - N 3/4"	120
ÜM 11 VTTU	160	400	1552	3880	1805	4512	11 / 380	15.5	TA 3 C	16 - 22	R M30x1.5 - N 3/4"	150
ÜM 12 VTTU	210	525	2037	5092	2369	5921	15 / 380	26.4	TA 5 C	16 - 22	R M30x1.5 - N 3/4"	450

Boyutlar / Dimensions / **Размеры** (mm)

Tip / Type / Тип	b1	b2	b3	b4	b5	L1	L2	L3	L4	h1	h2	h3	h4	d1	d2	d3	d4	r1	r2
ÜM 8 VTTU	920	515	405	355	312	1140	345	580	215	495	365	195	65	Ø 243	Ø 210	Ø 235	M10	850	900
ÜM 11 VTTU	1110	640	470	500	450	1340	375	675	290	690	495	265	260	Ø 285	Ø 280	Ø 330	M12	1085	980
ÜM 12 VTTU	1275	695	580	550	440	1672	475	822	375	922	645	360	-	Ø 356	Ø 365	Ø 520	M16	1470	1210

Kazana Bağlama Ölçüleri
Connection Sizes to the Boiler
Размеры Свяывания Котла

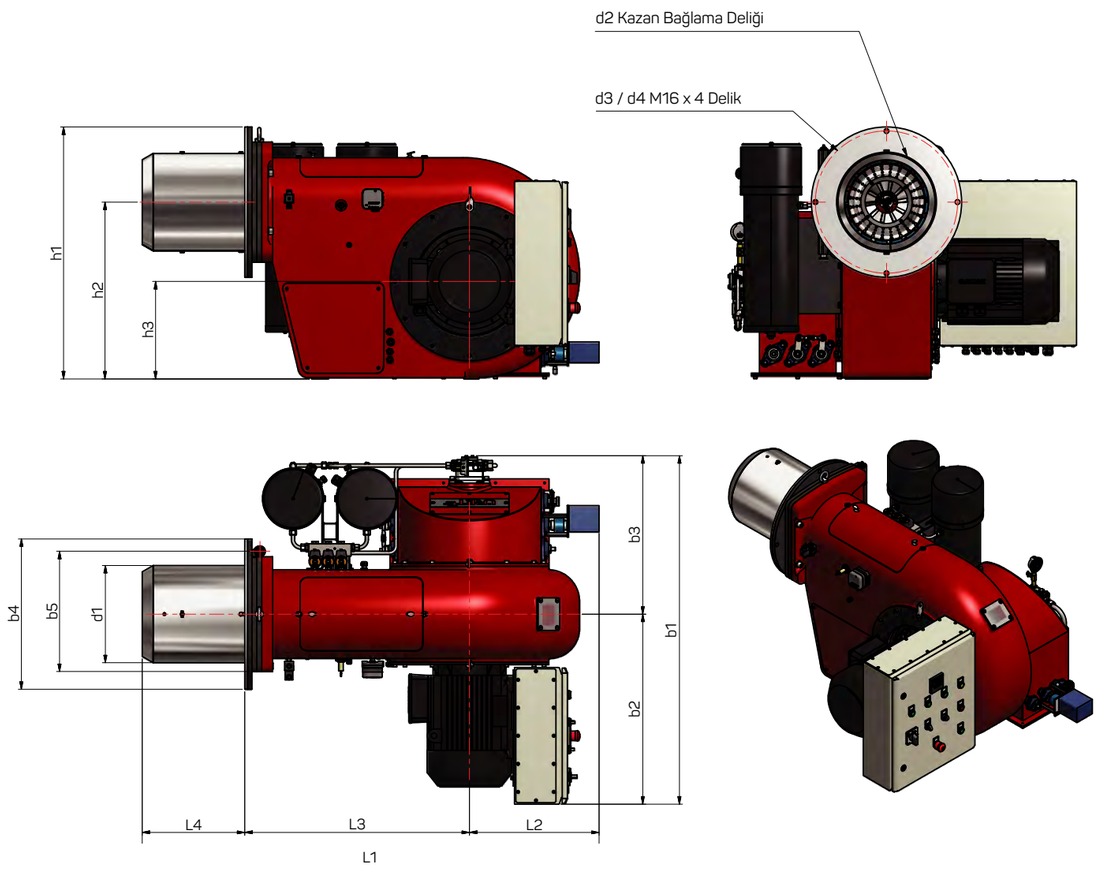

Yanma Odası Karşı Basıncına Bağlı Brülör Kapasite Eğrileri

Capacity Curves of Burner Against Counter Pressure of Combustion Chamber

Кривые зависимости показателей производительности горелки от противодавления в камере сгорания

Eğrilerde tayin edilecek değerler, brülör tiplerine göre; rejim halinde yanma odası basıncına bağlı olarak takribi yakılan yakıt miktarını gösterir.

Isı kazanları ve eşanjörlerinin yanma odası biçimlerine ve baca tiplerine göre brülörde yakılacak yakıt miktarını, kurulu tesiste yapılacak fiili ölçümler tayin eder.

The values to be determined at the curves, show approximate combusted amount of fuel in the combustion chamber according to burner types and depending on the combustion chamber pressure in normal working conditions.

The combustible amount of fuel for burner is determined by actual measurements at the current facility according to combustion chamber forms and flue types of boilers and heat exchangers.

Определяемые на кривых показатели показывают ориентировочное количество сжигаемого топлива в камере сжигания в соответствии с типами горелок и зависят от давления в камере сгорания в условиях работы в обычном режиме.

Количество топлива, сжигаемого в горелке, определяется фактическими замерами, выполняемыми на установленном объекте в соответствии с конфигурацией камеры сгорания отопительных котлов и теплообменников и типа дымоходной трубы.

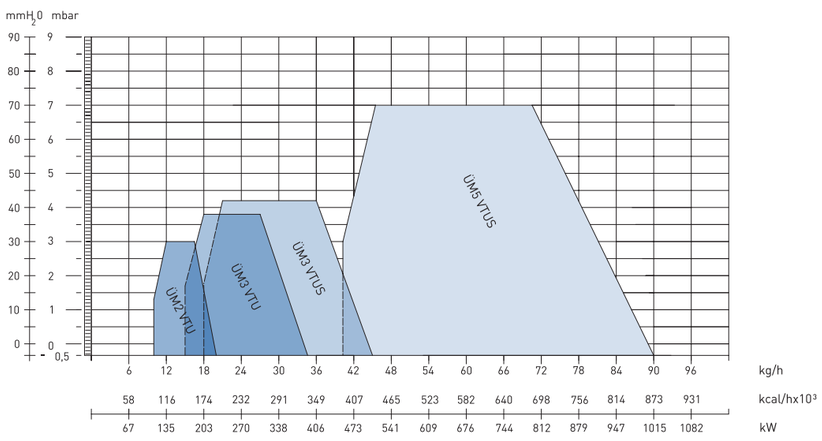

TEK KADEMELİ
SINGLE STAGE
ОДНОСТУПЕНЧАТЫЕ

ÜM2 VTU / ÜM3 VTU
ÜM3 VTUS / ÜM5 VTUS

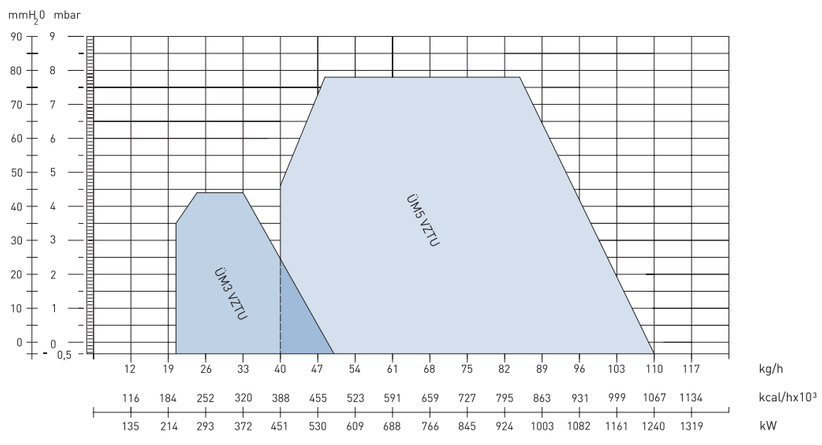

İKİ KADEMELİ
TWO STAGE
ДВУХСТУПЕНЧАТЫЕ

ÜM3 VZTU / ÜM5 VZTU

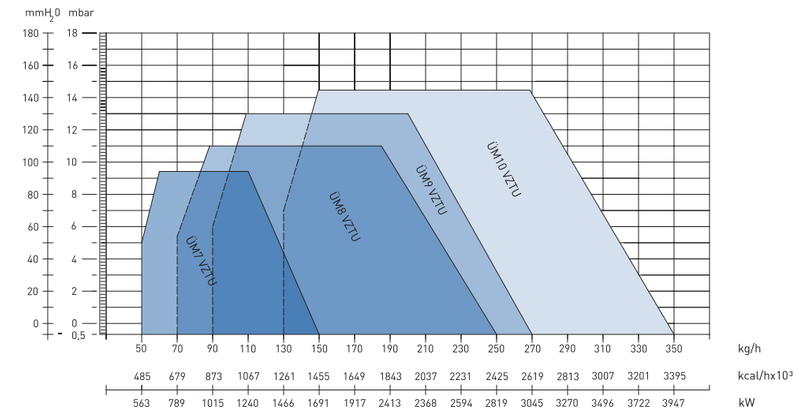

İKİ KADEMELİ
TWO STAGE
ДВУХСТУПЕНЧАТЫЕ

ÜM7 VZTU / ÜM8 VZTU
ÜM9 VZTU / ÜM10 VZTU

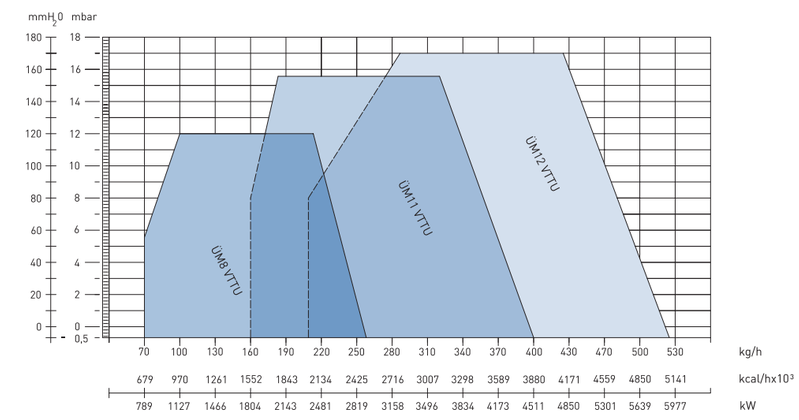

ÜÇ KADEMELİ
THREE STAGE
ТРЕХСТУПЕНЧАТЫЕ

ÜM8 VTTU / ÜM11 VTTU
ÜM12 VTTU

Üret sıvı yakıt brülörlerinin güçlü yönleri

Powerful directions of liquid fuel Üret burners

Üret Жидкотопливные горелки их сильные стороны

Yüksek performanslı özel dizayn edilmiş türbülasyon sistemi

Special turbination system designed for high performance

Специально разработанная высокоэффективная турбулентная система

Yakıt vizkositesinden kaynaklanan tutuşma sorunlarını ortadan kaldıran, özel dizayn edilmiş pilot ateşleme sistemi

Special pilot spark system designed to eliminate combustion problems due to fuel viscosity

Специально разработанная система подготовительного искрового разряда, устраняющая проблемы розжига, возникающие в связи с показателями вязкости масла

İdeal hava yakıt karışımı ve yüksek verimli yanma için üstün kaliteli servomotor seçimi

High-quality choice of servomotor to ensure highly efficient burning and ideal air and fuel mixture

Применение высококачественного серводвигателя для идеальной воздушно-топливной смеси и высокоэффективного горения

En zor şartlarda bile verimli yanma gerçekleştirebilmek için tasarlanmış yüksek performanslı, kuru tip güçlü ısıtıcı sistemi

Dry-type, high-power and high-performance heating system to ensure efficient burning even under the most demanding conditions

Система высокопроизводительного мощного нагревателя сухого типа, разработанного для обеспечения эффективного горения даже в наиболее сложных условиях

A sınıfı malzeme seçimi yapılarak hatasız ve sorunsuz çalışmaya uygun tasarlanmış titizlikle dizayn edilmiş elektrik kumanda sistemi

Meticulously designed electric control system designed using A class materials to ensure problem-free operation

Электрическая система управления, скрупулёзно разработанная с использованием материалов класса А и обеспечивающая безошибочную и безукоризненную работу

Doğru seçimle başlamak

Starting the right selection

Начало Правильного Выбора

ÜRET ÇİFT YAKITLI BRÜLÖRLER 75 - 5700 KW

TS EN 676 + A2 çerçevesinde CE 1312 sertifikasyonu ile üretilen üflemeli tip Üret Gaz Brülörleri tek kademe, iki kademe ve oransal tiplerlerde üretilir. Özel olarak imal edilen türbülasyon sistemi sayesinde hem Doğalgazda hem de LPG ve Propan gibi dökme gazlarda mükemmel yanış sağlar. TSE EN 267+A1 ye uygun olarak üretilen yüksek basınçlı ve püskürtmeli, üflemeli tip Üret hafif ve orta yağ brülörleri; tek kademe, iki kademe ve üç kademe olarak üretilmektedir.

Güçlü konstrüksiyonu özel türbülasyon sistemi ile her türlü zor şart altında sorunsuz ve verimli yanma sağladığı gibi değişik yanma odası basınçlarına uyumludur. Gövde üzerine monte edilen elektrik kumanda panoları ile montaj ve kullanım kolaylığı sağlar. Konutlarda ve sanayide sessiz ve yüksek verimle çalışan Üret brülörlerinin servis ve yedek parça problemi de yoktur. Üret çift yakıtlı brülörler ise, Üret gaz brülörleri ve Üret sıvı yakıt brülörlerinin yanma teknolojilerinin uyumlu çalışması gerçekleştirilerek üretilmiştir. Yüksek verimli, ekonomik ve pratik montaj uygulaması ile tercih sebebidir. Özel türbülasyon sistemi gaz ve hafif yağı mükemmel bir biçimde yakar.

ÜRET DUAL (GAS + OIL) BURNERS 75 – 5700 kW

Blowing type Üret gas burners as produced suitable to TSE EN 676 + A2, are manufactured in single stage two stage and modulated forms. Specially produced turbulence system ensures perfect combustion both for natural gas and LPG propane. Besides having high efficiency and being economic they are very sensivite to gas and air pressure and voltage changes. Üret diesel and fueloil burners are produced with accordance of TSE EN 267+A1, high pressured blown type single stage two stage and three stage.

With its strong structure and special turbulator system it provide a smooth and efficient combustion under the all difficult conditions. It is also compatible with different combustion chamber presures. The electrical control panel mounted on the body provides easy installation and use. Service and spare parts are availabe Üret Dual Fuel burners has manufactured compatible according to combustion technology of Üret gas burners and Üret oil burners. Üret has been preferring brand due to high efficient, economic and practical assembly. The special turbulator system provide to excellent combustion for gas and light oil.

ÜRET ГОРЕЛКИ С ДВОЙНЫМ ТОПЛИВОМ 75 - 5700 kW

Поддувные газовые горелки Üret, выпускаемые с сертификацией CE 1312 в рамках TS EN 676 + A2, производятся в следующих типах: одноступенчатые, двухступенчатые и модулируемые. Благодаря специально разработанной турбулентной системе, они обеспечивают прекрасную работу, как при сжигании природного газа, так и работая на сжиженных газах типа LPG и пропана. Масляные горелки Üret поддувного типа, работающие на легких и средних сортах масла, с высоконапорными форсунками, выпускаются в соответствии с TSE EN 267+A1 в следующих типах: одноступенчатые, двухступенчатые и трехступенчатые.

Благодаря своей мощной структуре и специально разработанной турбулентной системе они обеспечивают безукоризненную работу и эффективное горение в каких-либо сложных условиях и адаптируются к различным показателям давления в камере сгорания. Также для горелок Üret, работающих бесшумно и с высокой производительностью в жилых и промышленных помещениях, не имеется проблем с сервисным обслуживанием и обеспечением запасными частями. Комбинированные горелки «Урет» производятся в соответствии с технологиями сжигания газовых горелок и горелок на жидком топливе «Урет». Причиной выбора этих горелок являются высокая эффективность, экономичность и практичность установки. Специальная система завихрения прекрасно сжигает газ и дизельное топливо.

Tek Kademeli Çift Yakıtlı Brülörler
Single Stage Dual Burners
Одноступенчатые комбинированные горелки

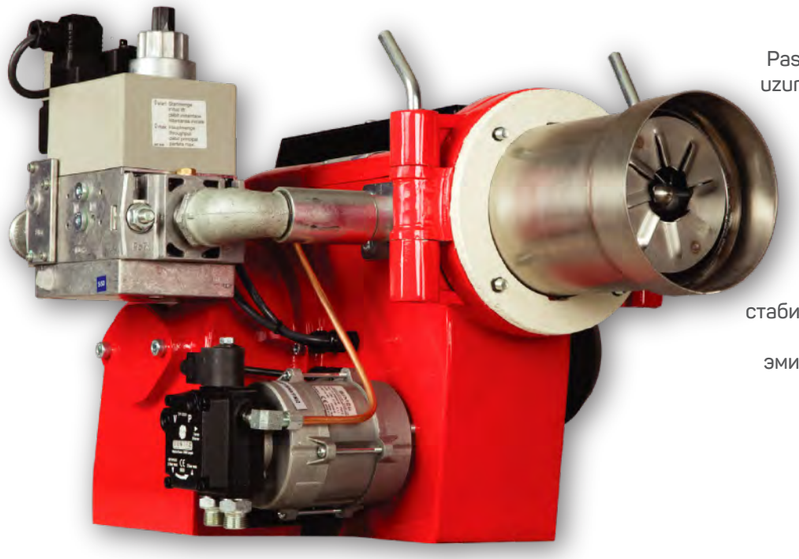

75-214 kW

Paslanmaz Cr-Ni yanma başlıkları ile uzun yıllar sağlıklı yanma ve emisyon değerleri

Healthy combustion and low emission for many years with stainless Cr-Ni combustion heads

Безопасные для здоровья и стабильные в течение многолетнего периода показатели горения и эмиссии благодаря нержавеющим головкам цилиндров с хромоникелевым покрытием

Üret Tek Kademeli Çift Yakıtlı Brülörler Kapasite Tablosu
Capacity Table Of Üret Dual Burners - Single Stage
мощности двойных горелок УРЕТ - одноступенчатые

BRÜLÖR TİPİ BURNER TYPE ГОРЕЛКА ТИП	KAPASİTE / CAPACITY / МОЩНОСТЬ				ELEKTRİK ELECTRICITY ЭЛЕКТРОЭНЕРГИЯ 50Hz	FAN MOTOR GÜCÜ POWER МОЩНОСТЬ ДВИГАТЕЛЯ kW	POMPA MOTOR GÜCÜ POWER МОЩНОСТЬ ДВИГАТЕЛЯ kW	POMPA PUMP НАСОС	GAZ BAĞLANTI ÇAPI GAS CONNECTION DIAMETER ДИАМЕТР ГОЗОВОГО СОЕДИНЕНИЯ	GİRİŞ BASINCI ENTRY PRESSURE ДАВЛЕНИЕ НА ВХОДЕ mbar	AĞIRLIK WEIGHT ВЕС kg
	Kcal/hx1000		kW								
	min	max	min	max							
ÜRGL 2	65	152	75	175	220 V	0.37	0.08	AS 47 B	1"	20-300	32
ÜRGL 2 A	70	185	80	214	220 V	0.37	0.15	AS 67 B	1"	20-300	30

Boyutlar / Dimensions / **Размеры** (mm)

Tip / Type / Тип	b1	b2	b3	b4	b5	L1	L2	L3	L4	h1	h2	h3	h4	d1	d2	d3	d4
ÜRGL 2	565	320	245	240	200	703	212	320	171	376	320	235	145	ø117	ø130	ø148	M8
ÜRGL 2 A	570	318	253	240	200	725	212	320	192	395	320	235	145	ø130	ø130	ø148	M8

Kazana Bağlama Ölçüleri
Connection Sizes to the Boiler
Размеры Свяывания Котла

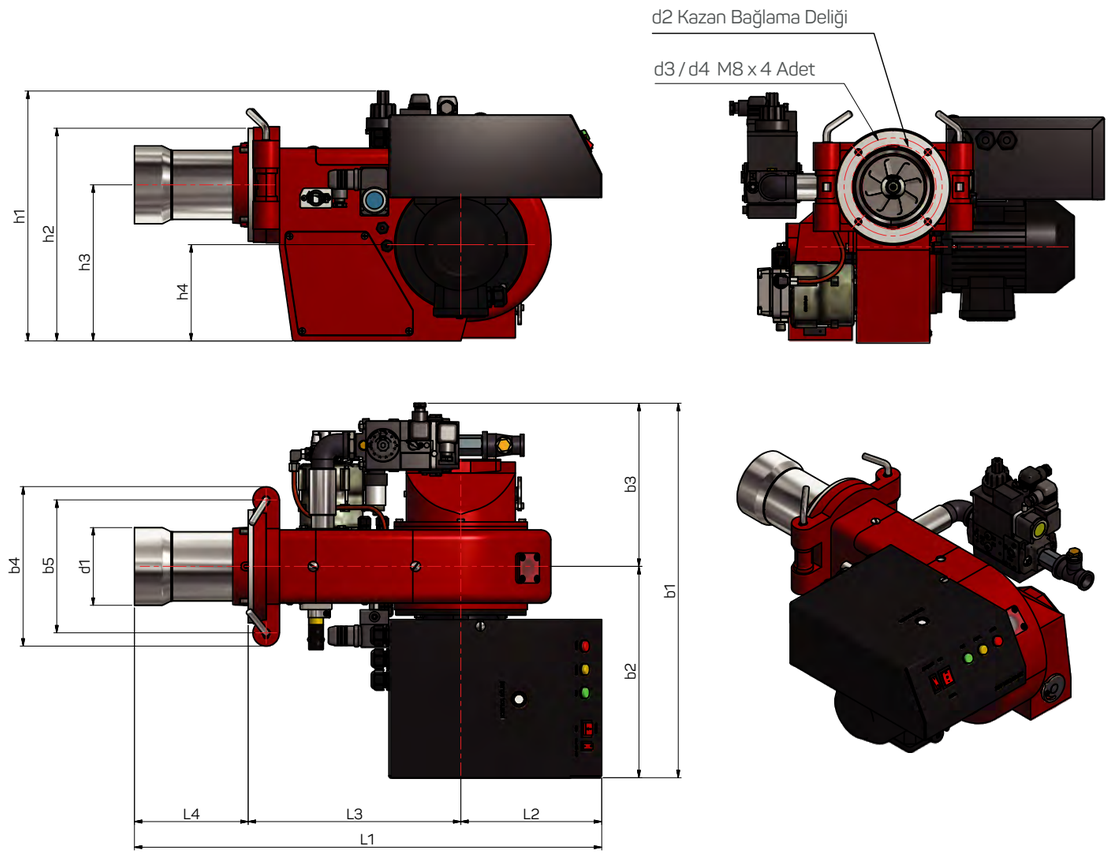

Tek Kademeli Çift Yakıtlı Brülörler
Single Stage Dual Burners
Одноступенчатые комбинированные горелки

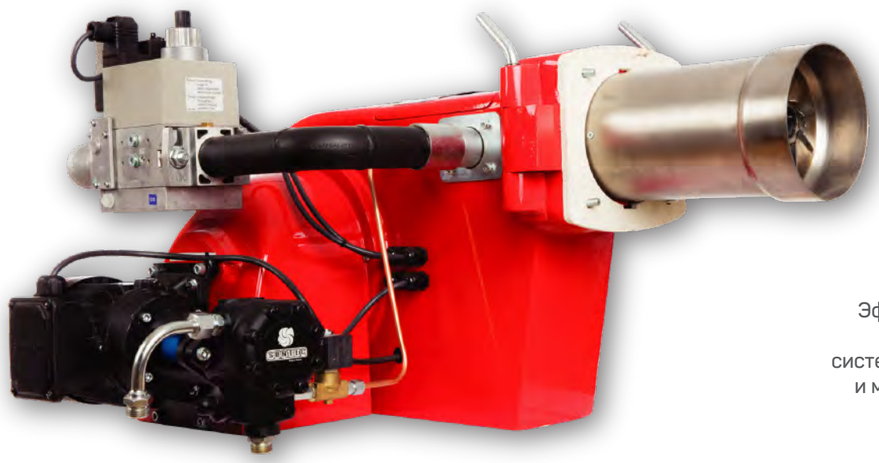

110-665 kW

Hassas klape sistemi ile minimum ve maksimum kapasitelerde verimli yanma.

Effective combustion at minimum and maximum capacities with sensitive valve system.

Эффективно минимально мощност реагирующеи системе клапано горение на и максимально благодаря быстро

Üret Tek Kademeli Çift Yakıtlı Brülörler Kapasite Tablosu
Capacity Table Of Üret Dual Burners - Single Stage
мощности двойных горелок УРЕТ - одноступенчатые

BRÜLÖR TİPİ BURNER TYPE ГОРЕЛКА ТИП	KAPASİTE / CAPACITY / МОЩНОСТЬ				ELEKTRİK ELECTRICITY ЭЛЕКТРОЭНЕРГИЯ 50Hz	FAN MOTOR GÜCÜ POWER МОЩНОСТЬ ДВИГАТЕЛЯ kW	POMPA MOTOR GÜCÜ POWER МОЩНОСТЬ ДВИГАТЕЛЯ kW	POMPA PUMP НАСОС	GAZ BAĞLANTI ÇAPI GAS CONNECTION DIAMETER ДИАМЕТР ГОЗОВОГО СОЕДИНЕНИЯ	GİRİŞ BASINCI ENTRY PRESSURE ДАВЛЕНИЕ НА ВХОДЕ mbar	AĞIRLIK WEIGHT ВЕС kg
	Kcal/hx1000		kW								
	min	max	min	max							
ÜRGL 3	95	237	110	275	220 V	0.55	0.15	AS 67 C	1 1/4"	20-300	53
ÜRGL 3 A	140	344	160	400	220 V	0.55	0.25	AJ 4 CC	1 1/4"	20-300	46
ÜRGL 5	285	572	330	665	380 V	1.5	0.37	J 6 CC	1 1/4"	50-300	70

Boyutlar / Dimensions / **Размеры** (mm)

Tip / Type / Тип	b1	b2	b3	b4	b5	L1	L2	L3	L4	h1	h2	h3	h4	d1	d2	d3	d4
ÜRGL 3	665	325	340	263	225	845	185	430	230	460	395	300	180	Ø 140	Ø 150	Ø 180	M8
ÜRGL 3 A	747	326	421	263	225	845	185	430	230	460	395	300	180	Ø 140	Ø 150	Ø 180	M8
ÜRGL 5	827	335	492	285	250	972	196	512	264	513	473	353	210	Ø 155	Ø 175	Ø 210	M10

Kazana Bağlama Ölçüleri
Connection Sizes to the Boiler
Размеры Свяывания Котла

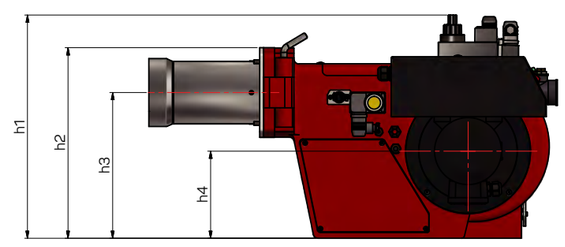

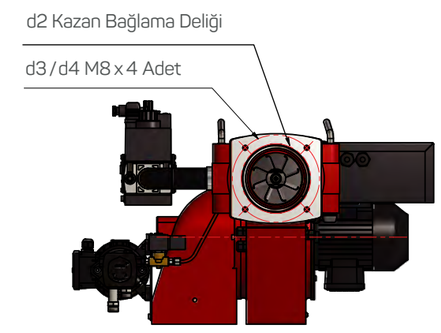

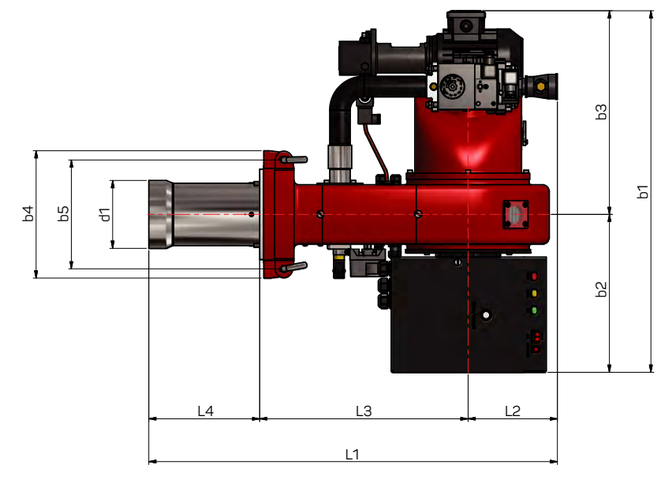

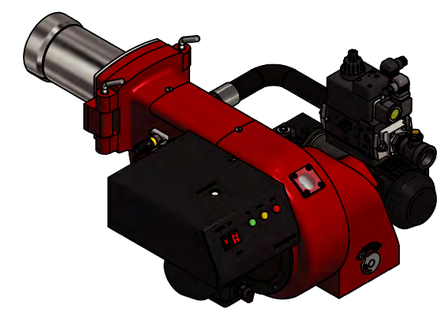

İki Kademeli Çift Yakıtlı Brülörler
Two Stage Dual Burners
Двухступенчатые комбинированные горелки

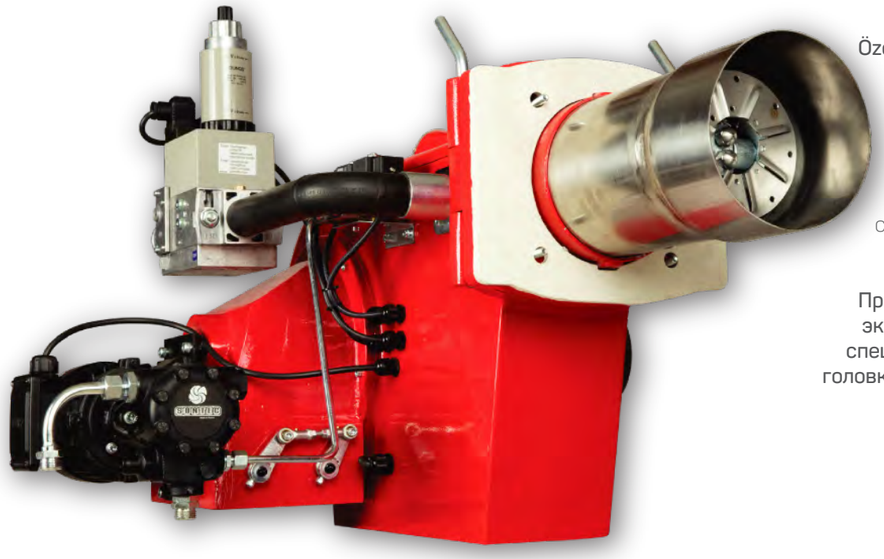

174 -1688 kW

Özel konstrüksiyon yanma başlığı ve menteşe dizaynı ile kolay bakım ve kullanım

Easy maintenance and use with its special construction combustion head and hinge design

Простое обслуживание и эксплуатация благодаря специальнои конструкции головки цилиндра и дизаину подвесов

Üret İki Kademeli Çift Yakıtlı Brülörler Kapasite Tablosu
Capacity Table Of Üret Dual Burners - Two Stage
мощности двойных горелок УРЕТ - Двухступенчатые

BRÜLÖR TİPİ BURNER TYPE ГОРЕЛКА ТИП	KAPASİTE / CAPACITY / МОЩНОСТЬ				ELEKTRİK ELECTRICITY ЭЛЕКТРОЭНЕРГИЯ 50Hz	FAN MOTOR GÜCÜ POWER МОЩНОСТЬ ДВИГАТЕЛЯ kW	POMPA MOTOR GÜCÜ POWER МОЩНОСТЬ ДВИГАТЕЛЯ kW	POMPA PUMP НАСОС	GAZ BAĞLANTI ÇAPI GAS CONNECTION DIAMETER ДИАМЕТР ГОЗОВОГО СОЕДИНЕНИЯ	GİRİŞ BASINCI ENTRY PRESSURE ДАВЛЕНИЕ НА ВХОДЕ mbar	AĞIRLIK WEIGHT ВЕС kg
	Kcal/hx1000		kW								
	min	max	min	max							
ÜRGL 3 Z	150	333	174	386	220 V	0.55	0.25	AJ 4 CC	1 1/4″	50-300	56
ÜRGL 6 Z	260	694	300	808	380 V	1.5	0.37	J 6 CC	1 1/2″	100-300	75
ÜRGL 7 Z	516	1102	600	1283	380 V	3	0.37	J 6 CC	1 1/2″	100-300	120
ÜRGL 8 Z	516	1450	600	1688	380 V	4	0.55	J 7 CC	2″	100-300	125

Boyutlar / Dimensions / **Размеры** (mm)

Tip / Type / Тип	b1	b2	b3	b4	b5	L1	L2	L3	L4	L5	h1	h2	h3	h4	d1	d2	d3	d4
ÜRGL 3 Z	747	327	420	263	225	920	260	430	-	230	556	395	300	180	ø 140	ø 150	ø 180	M8
ÜRGL 6 Z	827	335	492	285	250	1192	270	510	208	286	610	475	355	210	ø 165	ø 175	ø 210	M10
ÜRGL 7 Z	947	392	555	355	312	1460	280	570	220	330	700	557	430	260	ø 205	ø 230	ø 260	M10
ÜRGL 8 Z	957	410	547	355	312	1460	280	570	220	350	757	557	430	260	ø 240	ø 250	ø 280	M10

Kazana Bağlama Ölçüleri
Connection Sizes to the Boiler
Размеры Свяывания Котла

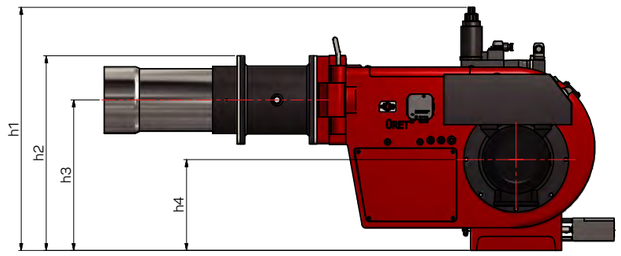

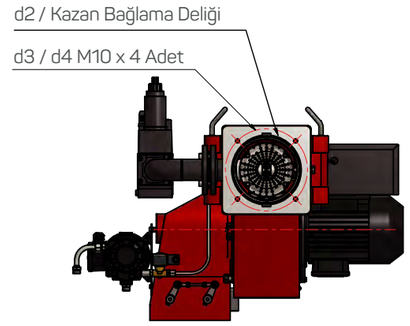

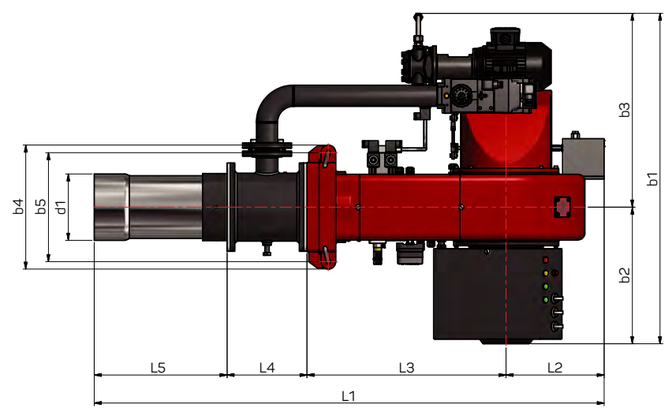

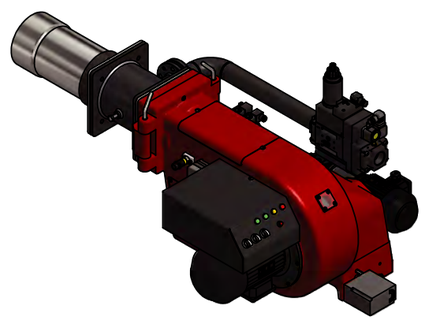

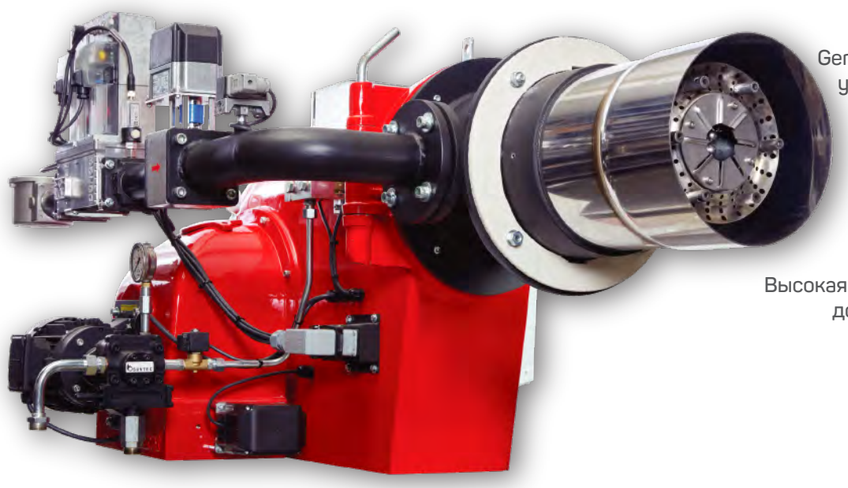

256-2430 kW

Geniş oransal çalışma aralığı ile yüksek verim, dayanıklı uzun ömürlü dizayn

High efficiency and durable long-life design with wide rational operation range

Высокая эффективностьи прочная долговечная конструкция с широким модулируемым диапазоном работы

Üret Oransal Çift Yakıtlı Brülörler Kapasite Tablosu
Capacity Table of Üret Modulated Dual Burners
Таблица показателеи производительности модулируемых газовых горелок УРЕТ

BRÜLÖR TİPİ BURNER TYPE ГОРЕЛКА ТИП	KAPASİTE / CAPACITY / МОЩНОСТЬ				ELEKTRİK ELECTRICITY ЭЛЕКТРОЭНЕРГИЯ 50Hz	FAN MOTOR GÜCÜ POWER МОЩНОСТЬ ДВИГАТЕЛЯ kW	POMPA MOTOR GÜCÜ POWER МОЩНОСТЬ ДВИГАТЕЛЯ kW	POMPA PUMP НАСОС	GAZ BAĞLANTI ÇAPI GAS CONNECTION DIAMETER ДИАМЕТР ГОЗОВОГО СОЕДИНЕНИЯ	GİRİŞ BASINCI ENTRY PRESSURE ДАВЛЕНИЕ НА ВХОДЕ mbar	AĞIRLIK WEIGHT ВЕС kg
	Kcal/hx1000		kW								
	min	max	min	max							
ÜRGL 6 AZ	220	727	256	845	380 V	1.5	0.37	J 6 CC	1 1/4″	50-300	100
ÜRGL 7 AZ	560	1425	650	1658	380 V	3	0.37	J 6 CC	1 1/2″	100-300	150
ÜRGL 8 AZ	800	2090	930	2430	380 V	4	0.75	J 6 CC	2″	100-300	157

Boyutlar / Dimensions / **Размеры** (mm)

Tip / Type / Тип	b1	b2	b3	b4	b5	L1	L2	L3	L4	L5	h1	h2	h3	h4	d1	d2	d3	d4
ÜRGL 6 AZ	810	335	475	295	255	1080	315	500	-	265	610	475	355	210	ø 165	ø 175	ø 210	M10
ÜRGL 7 AZ	1030	500	530	355	312	1565	330	585	220	330	630	495	365	195	ø 205	ø 230	ø 260	M10
ÜRGL 8 AZ	1070	515	555	355	312	1575	355	580	220	350	650	565	430	260	ø 240	ø 250	ø 280	M10

Kazana Bağlama Ölçüleri
Connection Sizes to the Boiler
Размеры Свяывания Котла

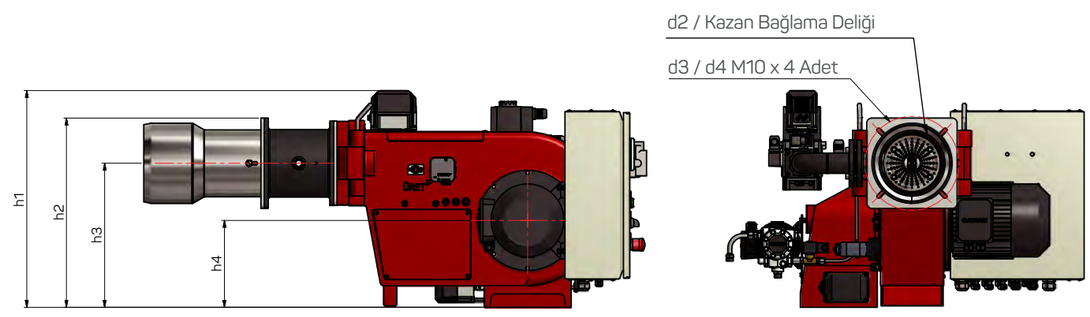

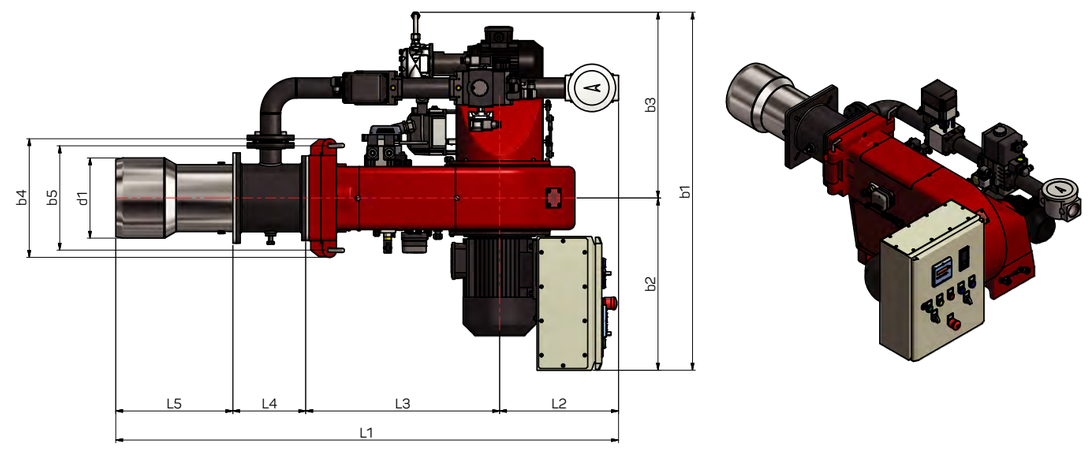

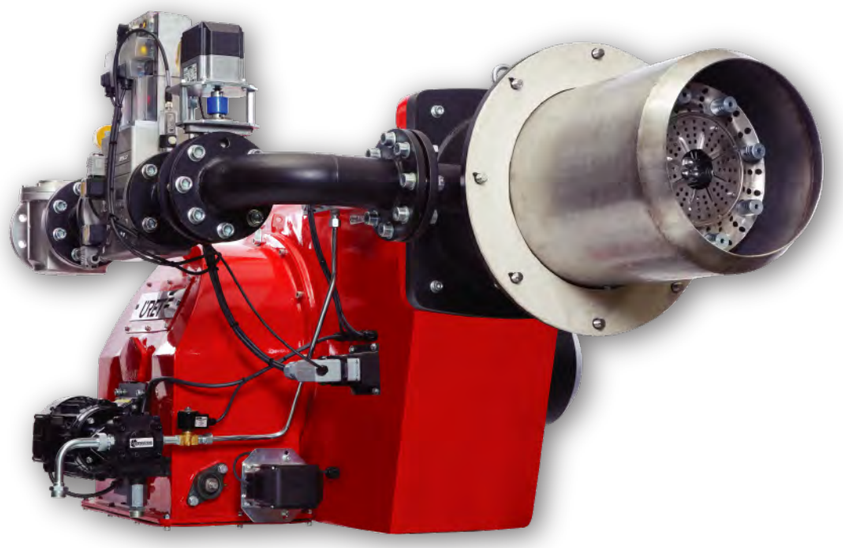

1744-5700 kW

Çift servomotor kontrolü ile
düşük Nox değeri,
üstün yanma verimi

Low Nox value with double
servomotor control,
superior combustion yield

низкий с двойным
сервомотором NOx

Üret Oransal Çift Yakıtlı Brülörler Kapasite Tablosu
Capacity Table of Üret Modulated Dual Burners
Таблица показателеи производительности модулируемых газовых горелок УРЕТ

BRÜLÖR TİPİ BURNER TYPE ГОРЕЛКА ТИП	KAPASİTE / CAPACITY / МОЩНОСТЬ				ELEKTRİK ELECTRICITY ЭЛЕКТРОЭНЕРГИЯ 50Hz	FAN MOTOR GÜCÜ POWER МОЩНОСТЬ ДВИГАТЕЛЯ kW	POMPA MOTOR GÜCÜ POWER МОЩНОСТЬ ДВИГАТЕЛЯ kW	POMPA PUMP НАСОС	GAZ BAĞLANTI ÇAPI GAS CONNECTION DIAMETER ДИАМЕТР ГОЗОВОГО СОЕДИНЕНИЯ	GİRİŞ BASINCI ENTRY PRESSURE ДАВЛЕНИЕ НА ВХОДЕ mbar	AĞIRLIK WEIGHT ВЕС kg
	Kcal/hx1000		kW								
	min	max	min	max							
ÜRGL 9 AZ	1500	3135	1744	3645	380 V	11	1.5	TA 3C	2"	100-300	255
ÜRGL 12 AZ	1548	4902	1800	5700	380 V	11	2.2	TA 5C	DN 80	100-300	525

Boyutlar / Dimensions / **Размеры** (mm)

Tip / Type / Тип	b1	b2	b3	b4	b5	L1	L2	L3	L4	L5	h1	h2	h3	h4	d1	d2	d3	d4
ÜRGL 9 AZ	1271	645	630	500	448	1682	382	675	240	385	822	690	493	265	Ø 300	Ø 305	Ø 330	M12
ÜRGL 12 AZ	1420	695	725	520	r230	1911	415	765	318	410	1027	907	645	360	Ø 425	Ø 430	Ø 480	M16x8

Kazana Bağlama Ölçüleri
Connection Sizes to the Boiler
Размеры Свяывания Котла

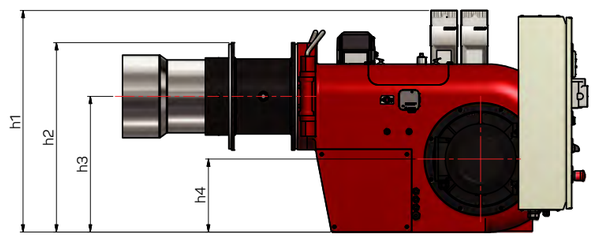

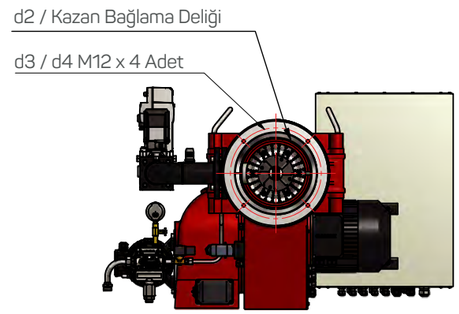

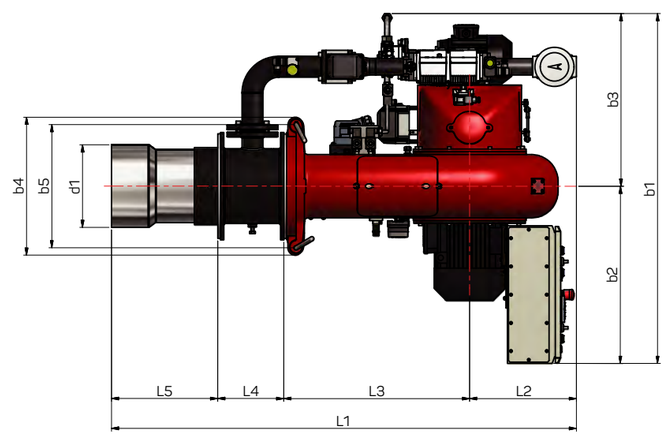

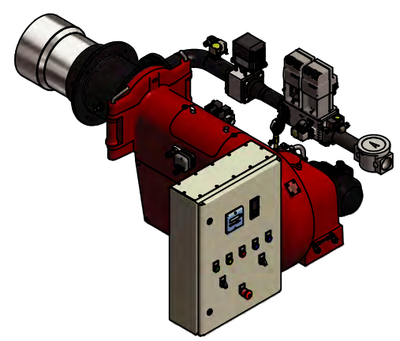

Yanma Odası Karşı Basıncına Bağlı Brülör Kapasite Eğrileri

Capacity Curves of Burner Against Counter Pressure of Combustion Chamber

Кривые зависимости показателей производительности горелки от противодавления в камере сгорания

Eğrilerde tayin edilecek değerler, brülör tiplerine göre; rejim halinde yanma odası basıncına bağlı olarak takribi yakılan yakıt miktarını gösterir.

Isı kazanları ve eşanjörlerinin yanma odası biçimlerine ve baca tiplerine göre brülörde yakılacak yakıt miktarını, kurulu tesiste yapılacak fiili ölçümler tayin eder.

The values to be determined at the curves, show approximate combusted amount of fuel in the combustion chamber according to burner types and depending on the combustion chamber pressure in normal working conditions.

The combustible amount of fuel for burner is determined by actual measurements at the current facility according to combustion chamber forms and flue types of boilers and heat exchangers.

Определяемые на кривых показатели показывают ориентировочное количество сжигаемого топлива в камере сжигания в соответствии с типами горелок и зависят от давления в камере сгорания в условиях работы в обычном режиме.

Количество топлива, сжигаемого в горелке, определяется фактическими замерами, выполняемыми на установленном объекте в соответствии с конфигурацией камеры сгорания отопительных котлов и теплообменников и типа дымоходной трубы.

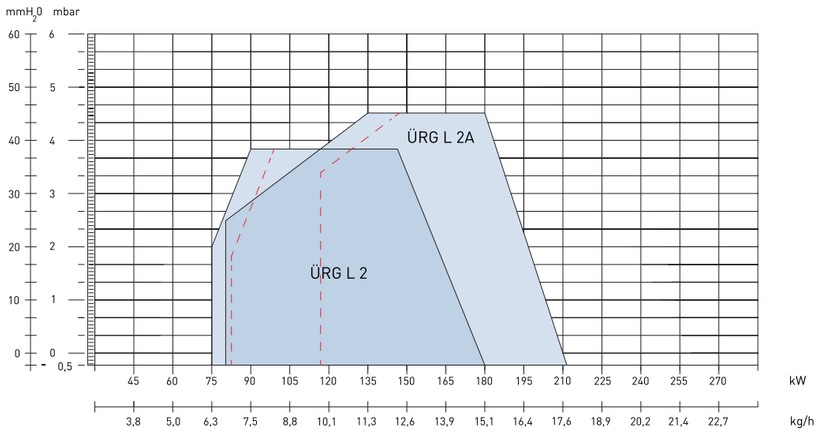

TEK KADEMELİ
SINGLE STAGE
ОДНОСТУПЕНЧАТЫЕ
ÜRG L 2 / ÜRG L 2A

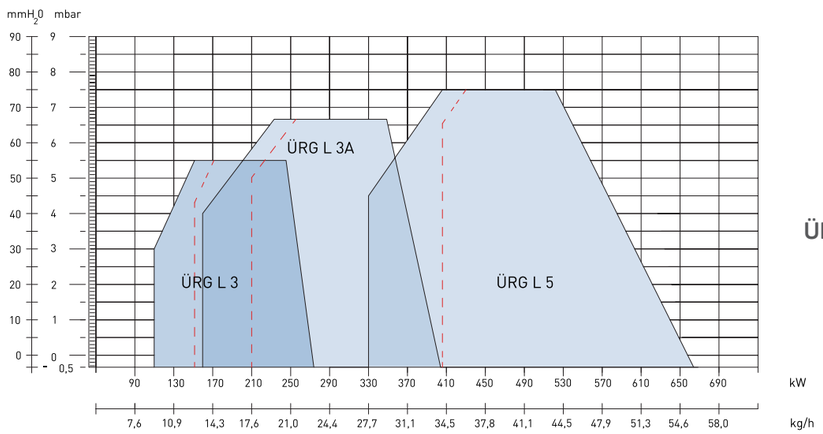

TEK KADEMELİ
SINGLE STAGE
ОДНОСТУПЕНЧАТЫЕ
ÜRG L 3 / ÜRG L 3A / ÜRG L 5

İKİ KADEMELİ
TWO STAGE
ДВУХСТУПЕНЧАТЫЕ
ÜRG L 3Z / ÜRG L 6Z

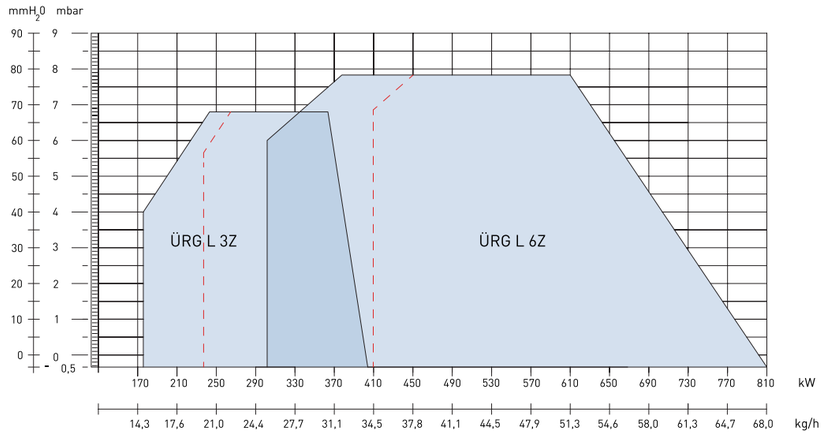

İKİ KADEMELİ
TWO STAGE
ДВУХСТУПЕНЧАТЫЕ
ÜRG L 7Z / ÜRG L 8Z

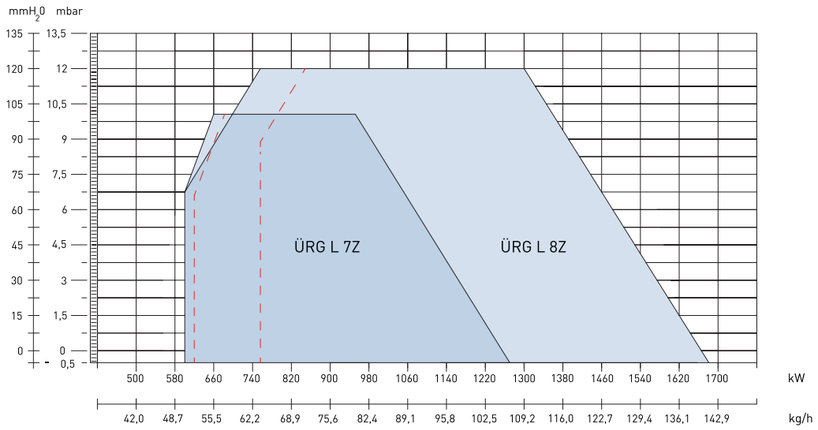

Yanma Odası Karşı Basıncına Bağlı Brülör Kapasite Eğrileri

Capacity Curves of Burner Against Counter Pressure of Combustion Chamber

Кривые зависимости показателей производительности горелки от противодавления в камере сгорания

Eğrilerde tayin edilecek değerler, brülör tiplerine göre; rejim halinde yanma odası basıncına bağlı olarak takribi yakılan yakıt miktarını gösterir.

Isı kazanları ve eşanjörlerinin yanma odası biçimlerine ve baca tiplerine göre brülörde yakılacak yakıt miktarını, kurulu tesiste yapılacak fiili ölçümler tayin eder.

The values to be determined at the curves, show approximate combusted amount of fuel in the combustion chamber according to burner types and depending on the combustion chamber pressure in normal working conditions.

The combustible amount of fuel for burner is determined by actual measurements at the current facility according to combustion chamber forms and flue types of boilers and heat exchangers.

Определяемые на кривых показатели показывают ориентировочное количество сжигаемого топлива в камере сжигания в соответствии с типами горелок и зависят от давления в камере сгорания в условиях работы в обычном режиме.

Количество топлива, сжигаемого в горелке, определяется фактическими замерами, выполняемыми на установленном объекте в соответствии с конфигурацией камеры сгорания отопительных котлов и теплообменников и типа дымоходной трубы.

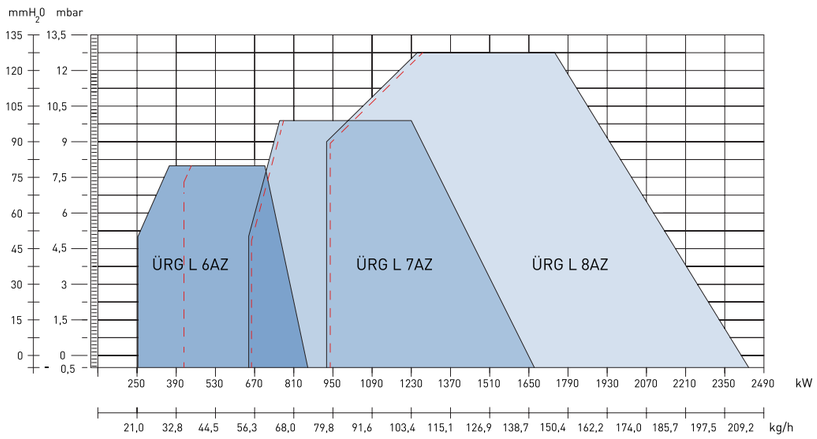

ORANSAL
MODULATED
МОДУЛИРУЕМЫЕ

ÜRG L 6AZ / ÜRG L 7AZ
ÜRG L 8AZ

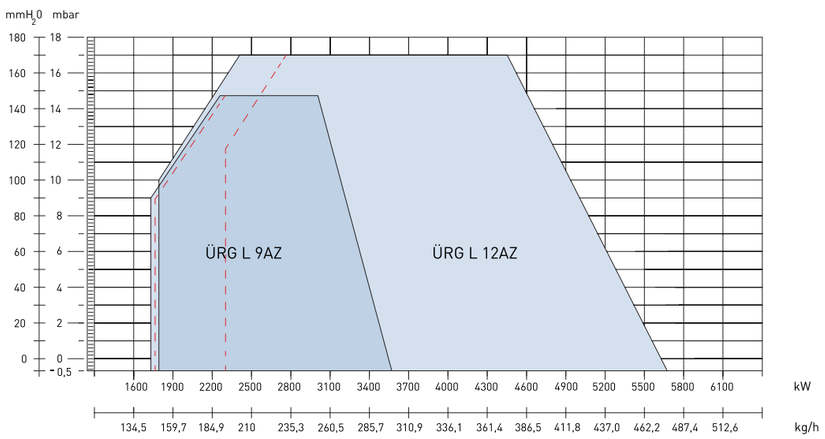

ORANSAL
MODULATED
МОДУЛИРУЕМЫЕ

ÜRG L 9AZ / ÜRG L 12AZ

Üret çift yakıtlı brülörlerin güçlü yönleri

Powerful directions Üret dual burners

Üret горелки с двойным топливом их сильные стороны

Yüksek performanslı özel dizayn edilmiş türbülasyon sistemi

Special turbination system designed for high performance

Специально разработанная высокоэффективная турбулентная система

İdeal hava yakıt karışımı ve yüksek verimli yanma için üstün kaliteli servomotor seçimi

High-quality choice of servomotor to ensure highly efficient burning and ideal air and fuel mixture

Применение высококачественного серводвигателя для идеальной воздушно-топливной смеси и высокоэффективного горения

Monoblok gövde tasarımı ile kolay ve pratik montaj uygulaması servis bakım için rahat müdahale imkanı

Easy and practical installation application, comfortable intervention for service maintenance

Простая и практичная установка и возможность незатруднительного вмешательства для проведения сервисного обслуживания благодаря моноблочной конструкции корпуса

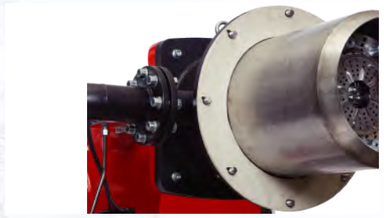

En zor şartlarda bile yüksek yanma verimi sağlayan özel dizayn edilmiş gaz hava karışımı yanma yolu konstrüksüyonu

The special designed gas-air mixture path construction provide, even under most difficult conditions, high combustion efficiency

Специально разработанная конструкция тракта горения газовоздушной смеси, обеспечивающая высокие показатели горения даже в наиболее сложных условиях

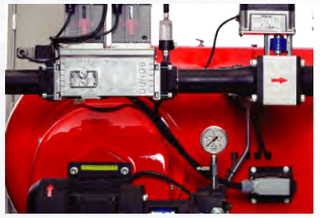

A sınıfı malzeme seçimi yapılarak hatasız ve sorunsuz çalışmaya uygun tasarlanmış titizlikle dizayn edilmiş elektrik kumanda sistemi

Meticulously designed electric control system designed using A class materials to ensure problem-free operation

Электрическая система управления, скрупулёзно разработанная с использованием материалов класса А и обеспечивающая безошибочную и безукоризненную работу

Doğru seçimle başlamak

Starting the right selection

Начало Правильного Выбора

ÜRET KURUTMA BRÜLÖRLERİ 12-2000 kW

FORM brülörleri, sıcak hava eşanjörleri ve fırınlarda proses hava ısıtmaları için geliştirilmiştir. Tesisin proses havasının ısı kontrolü servomotor kumandası ile gaz vanası, sekonder yanma havası hassas ve oransal olarak ayarlar. Özel geliştirilmiş yanma hunisi içinde gaz akışı ile hava karışımı stabil olarak uygulanıp elektronik tutuşma ve yanma kontrol iyonizasyon elektrodu yardımı ile sağlanır. Stabil geniş alev hacmi ile yanma hücrelerine istenen verimli yanmayı oluşturur. Regülatörlü gaz yolu armatürü sayesinde 20 mbar'dan 300 mbar giriş basıncına dek dengeli ve verimli bir yanma sağlanabilmektedir.

ÜRET DRYING BURNERS 12-2000 kW

FORM burners have been designed for heat air changers, air process heating in furnaces. The heat control of air process, second combust air are adjusted sensitively and proportionaly with servo motor command panel and gas valf at the facility. The gas flow ans air mixture are stable applicated into the special developped cone. The electronic ignition and combustion control are provided with the ionization electrode. The required efficient combustion is generated to combustion chamber with wide stable flame volume. Efficient and stable combustion is provided by gas flue armature with regulator from 20 mbar to 300 mbar input.

УРЕТ ГОРЕЛКА СУШИЛЬНЫЕ 12-2000 кВт

Горелка СУШИЛЬНЫЕ была разработана для технологического нагрева воздуха в теплообменниках горячего воздуха и печах. Контроль температуры технологического воздуха управляется сервомоторным приводом и газовым клапаном, это позволяет точно и пропорционально регулировать воздух вторичного сгорания. Специально разработанный завихритель стабильно обеспечивает равномерное смешивание воздуха и газа, а электронный контроль воспламенения и горения обеспечивается с помощью ионизирующего электрода. Это обеспечивает полноту объема факела и необходимое эффективное сгорание топлива. Благодаря газовой арматуре с регулятором, можно обеспечить стабильное и эффективное сгорание от 20 мбар до 300 мбар входного давления.

Çalışma Alanları

- Brülör özel konstrüksüyonu sayesinde, düşük ve yüksek basınçlı yanma odalarında uyumla çalışır.
- Direk yakmalı sistem ile sıcaklıkların hızlı biçimde istenilen seviyeye getirilmesi sayesinde yakıt sarfiyatları düşmekte, makine hızları artmakta olup enerji tasarrufu sağlamaktadır.
- Buhar ve kızgın yağ ile endirekt çalışan ram ve kurutmaların direk ısıtma sistemine dönüşümlerinde,
- Folyo teneke metal sanayinde,
- Oluklu mukavva üretim tesislerinde,
- Tekstil sanayinin, kurutma pişirme ve yapıştırma ünitelerinde,
- Tarım ve çiçek seralarının klimalandırılmasında.

Teknik Özellikleri

- 6 Ayrı kapasitede geniş yanma aralığı, 12-2000 kW
- Isıya dayanıklı Cr-Ni yanma başlığı,
- Alüminyum döküm gövdeli fan,
- Geniş çalışma aralığında yüksek yanma verimliliği,
- Yanmada stabil aleviyle fırınlara uyumlu yapı,
- Yanma odalarında kontrollü yanma,
- İyonizasyon ile yanmada emniyetli kontrol,
- Doğalgaz, LPG ile çalışma olanağı,
- Özel çelik döküm gaz hava karışım hunisiyle, ön karışımlı dengeli ve temiz yanma,
- Basit montaj ve işletme kolaylığı,
- Emniyetli ve güvenli çalışma,
- Gaz basıncındaki dalgalanmalardan etkilenmeyen gaz kontrol hattı,
- Oransal kontrol modülü ile akuple kontrol panosu kolaylığı.

Working on Sectors

- With his special construction, the burner works with complience in low and high pressured combustion chambers
- With the direct ignition system and by reaching speedly to requested heat level, fuel comsuption is decreased, machine's speed is increased and energy is saved
- On indirect working ram with steam and hot oil, on transformation of dryers to direct heating systems
- Tin foil, metal industry
- Corrugated cardboard production plants
- On textile industry's units of drying, baking and fasting
- Agriculture, plant houses' air conditioning

Technical Descriptions

- Wide combustion range on 6 separate capacities between 12-2000 kW
- Heat resistance Cr-Ni combustion head
- Fan with aluminium casting body
- High efficiency combustion on wide operating range
- Adaptable structure to furnaces, with stable flame, on combustion
- Control combustion, on combustion chambers
- Safety control on combustion with ionization
- Working possibility with Natural gas and LPG
- Premixed, balanced and well combustion, with special steel casting, gas air mixture cone
- Simple montage and easy operate
- Safe and secure working
- Gas control line, resistant to variations of gas pressures
- Facility of coupled control panel with modulated control module

Области применения

- Благодаря специальной конструкции горелки, она гармонично работает в камерах сгорания низкого и высокого давления.
- Блогодаря системе прямого сгорания топлива достигается быстрое повышение температуры до заданного значения. Соответственно снижается расход топлива, повышается производительность оборудования и это приводит к значительному снижению энергитических затрат.
- Применяется в паровых и термо-масленных системах, как для разогрева рабочей жидкости, так и для сушилок с системой прямого отопления.
- В промышленном производстве фольги, жести и металлических изделий,
- Используется на заводох по производству гофрированного картона,
- В текстильной промышленности, сушки, выпечки и в системах склеивания,
- В кондиционировании сельскохозяйственных и цветочных теплиц

Технические Характеристики

- Широкий диапазон сгорания в 6 отдельных режимах мощности, 12-2000 кВт
- Термостойкая головка сгорания Cr-Ni,
- Вентилятор с алюминиевым корпусом из литья под давлением,
- Высокая эффективность горения в широком рабочем диапазоне,
- Конструкция, совместимая с печами со стабильным пламенем при сжигании,
- Контролируемое горение в камерах сгорания,
- Ионизационный контроль безопасности при сжигании,
- Возможность работы с природным газом, сжиженным газом,
- Специальная стальная литая воронка для газо-воздушной смеси обеспечивает сбалансированное и чистое горение,
- Простота установки и эксплуатации,
- Безопасная и надежная работа,
- Система контроля газа позволяет не зависеть от колебаний давления газа в линии подачи,
- Легкость управления при помощи электронного модуля и контрольной панели.

12-2000 kW

Geniş oransal çalışma aralığı ile yüksek verim, dayanıklı uzun ömürlü dizayn.

High efficiency, and durable long-life design with wide rational operation range.

Высокая эффективность и прочная долговечная конструкция с широким модулируемым диапазоном работы

Üret Form Brülörleri Kapasite Tablosu
Capacity Table Of Üret Form Burners
Таблица показателеи производительности модулируемых Сушильные горелок УРЕТ

BRÜLÖR TİPİ BURNER TYPE ГОРЕЛКА ТИП	KAPASİTE / CAPACITY / МОЩНОСТЬ						ELEKTRİK ELECTRICITY ЭЛЕКТРОЭНЕРГИЯ 50Hz	MOTOR GÜCÜ POWER МОЩНОСТЬ kW	GAZ BAĞLANTI ÇAPI GAS CONNECTION DIAMETER ДИАМЕТР ГОЗОВОГО СОЕДИНЕНИЯ	ÇALIŞMA ŞEKLİ WORKING METHOD МЕТОД РАБОТЫ	GİRİŞ BASINCI ENTRY PRESSURE ДАВЛЕНИЕ НА ВХОДЕ mbar	AĞIRLIK WEIGHT ВЕС kg
	GAS Nm³/h		Kcal/hx1000		kW							
	min	max	min	max	min	max						
FORM 180	1.25	18.76	10.3	154.8	12	180	220 / 380 V	0.25	3/4"	ORANSAL MODULATED МОДУЛИРУЕМЫЕ	20-300	41
FORM 280	1.56	29.18	12.9	240.8	15	280	220 / 380 V	0.37	1"	ORANSAL MODULATED МОДУЛИРУЕМЫЕ	20-300	43
FORM 380	1.98	39.62	16.34	326.8	19	380	220 / 380 V	0.55	1¼"	ORANSAL MODULATED МОДУЛИРУЕМЫЕ	20-300	66
FORM 480	2.50	50	20.64	412.8	24	480	220 / 380 V	0.75	1¼"	ORANSAL MODULATED МОДУЛИРУЕМЫЕ	20-300	68
FORM 1000	5.21	104.2	43	860	50	1000	220 / 380 V	1.5	1½"	ORANSAL MODULATED МОДУЛИРУЕМЫЕ	100-300	71
FORM 2000	10.4	208.4	86	1720	100	2000	220 / 380 V	3	2"	ORANSAL MODULATED МОДУЛИРУЕМЫЕ	100-300	75

Boyutlar / Dimensions / **Размеры** (mm)

Tip / Type / Тип	b1	b2	b3	b4	L1	L2	L3	L4	L5	L6	h1	h2	h3	h4	d1	d2	d3	d4
FORM 180	226	265	120x120	140x155	373	168	184	245	57	235	290	426	206	570	ø 160	ø 210	226	ø 13
FORM 280	226	265	120x120	140x155	378	168	184	245	57	245	290	426	206	570	ø 208	ø 210	226	ø 13
FORM 380	286	318	125x125	155x165	470	200	186	260	47	245	306	490	260	676	ø 260	ø 270	286	ø 13
FORM 480	286	318	125x125	155x165	470	200	186	260	47	253	306	490	260	676	ø 260	ø 270	286	ø 13
FORM 1000	340	374	165x165	200x210	410	230	200	318	32	250	350	550	282	750	ø 310	ø 320	340	ø 13
FORM 2000	370	420	ø 215	ø240	430	258	300	361	28	280	385	603	305	853	ø 360	ø 370	370	ø 17

Kazana Bağlama Ölçüleri
Connection Sizes to the Boiler
Размеры Свяывания Котла

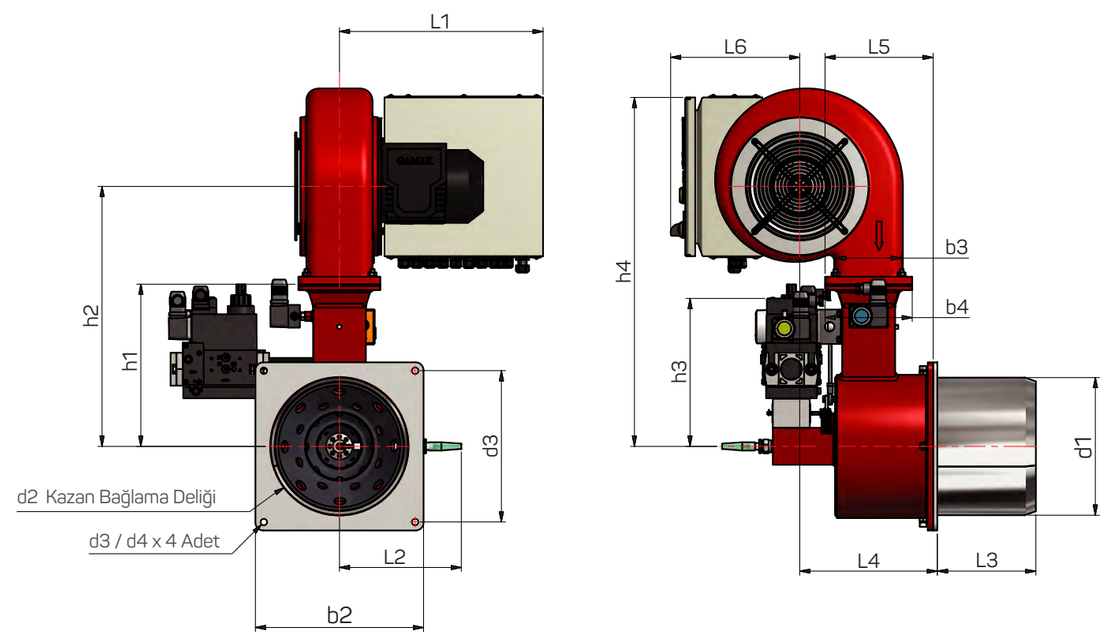

Yanma Odası Karşı Basıncına Bağlı Brülör Kapasite Eğrileri

Capacity Curves of Burner Against Counter Pressure of Combustion Chamber

Кривые зависимости показателей производительности горелки от противодавления в камере сгорания

Eğrilerde tayin edilecek değerler, brülör tiplerine göre; rejim halinde yanma odası basıncına bağlı olarak takribi yakılan yakıt miktarını gösterir.

Isı kazanları ve eşanjörlerinin yanma odası biçimlerine ve baca tiplerine göre brülörde yakılacak yakıt miktarını, kurulu tesiste yapılacak fiili ölçümler tayin eder.

The values to be determined at the curves, show approximate combusted amount of fuel in the combustion chamber according to burner types and depending on the combustion chamber pressure in normal working conditions.

The combustible amount of fuel for burner is determined by actual measurements at the current facility according to combustion chamber forms and flue types of boilers and heat exchangers.

Определяемые на кривых показатели показывают ориентировочное количество сжигаемого топлива в камере сжигания в соответствии с типами горелок и зависят от давления в камере сгорания в условиях работы в обычном режиме.

Количество топлива, сжигаемого в горелке, определяется фактическими замерами, выполняемыми на установленном объекте в соответствии с конфигурацией камеры сгорания отопительных котлов и теплообменников и типа дымоходной трубы.

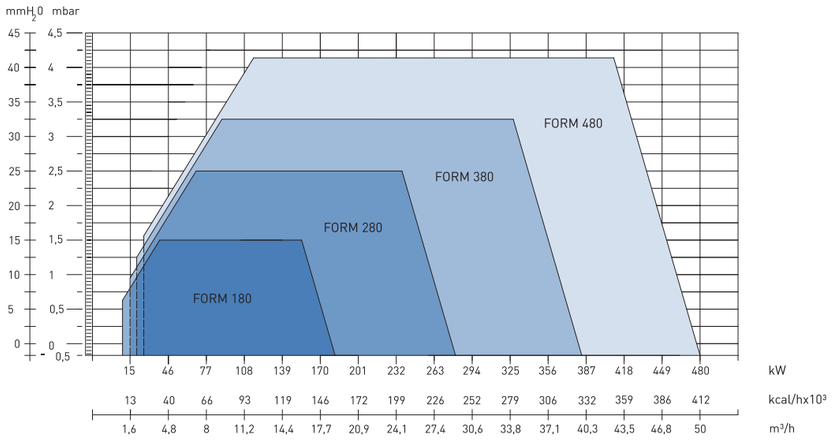

ORANSAL
MODULATED
МОДУЛИРУЕМЫЕ

FORM 180 / FORM 280
FORM 380 / FORM 480

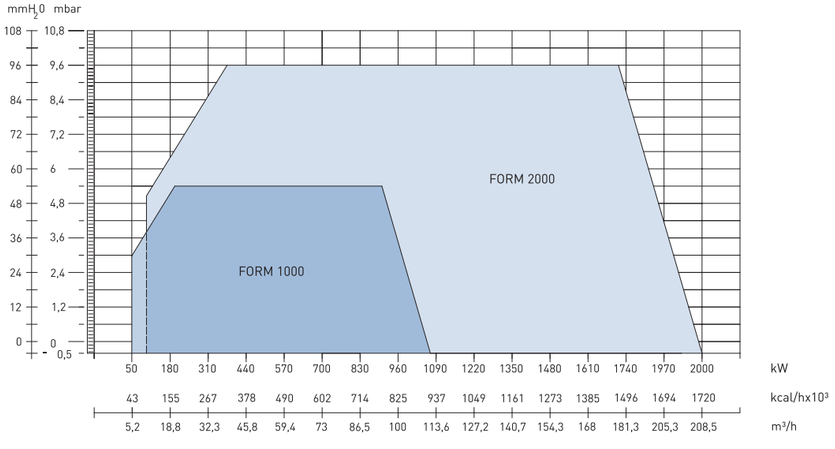

ORANSAL
MODULATED
МОДУЛИРУЕМЫЕ

FORM 1000 / FORM 2000

-SINCE-
1979

Doğru seçimle başlamak

Starting the right selection

Начало Правильного Выбора

ÜRET TOZ KÖMÜR BRÜLÖRLERİ

ÜRET olarak geliştirilen, pulvarize toz kömür brülörü ile sektördeki verimli kömür yanma teknolojisinde büyük bir adım atılmıştır. Pulvarize toz kömür yanma teknolojisi ile düşük emisyon değerlerine ulaşılarak, %90 dolayında yanma verimi ile kömürden alınabilecek maksimum verim alınmaktadır.

Kömür mikronize boyutlarda ortalama 70 - 100 mikron aralığında olup, kömürün cüruf oluşturmadan tam yanması sağlanabilmektedir. Dolayısıyla kömürün verimi sıvı ve gaz yakıta yaklaşmakta, kömürden maksimum verim elde edilerek yanma verimi %90 düzeyinde gerçekleşmektedir. Mikronize kömür özel silolarda stoklandıktan sonra ağırlık ölçülendirme birimi ile tam otomatik dozajlanarak brülör besleme sistemine pnömatik olarak taşınmaktadır.

ÜRET tarafından geliştirilen Türkçe yanma yönetim sistemi, kontrol panosundaki dokunmatik PLC ekran vasıtası ile çalışma sisteminin tüm adımlarını izleme imkanı sağlar. Yanmayı ısı yüküne göre tam otomatik olarak hem toz kömür hem de doğalgaz ile oransal çalıştırmaktadır. Aynı zamanda geliştirilen yanma yönetim sistemi ile ana yakıt olarak seçilen kömürün kalorifik değerindeki farklılıklara göre doğalgaz ile zenginleştirme yapılarak yanma ve ısı verimi arttırılabilmektedir.

ÜRET DUST COAL BURNER

A huge step has been taken in coal burning technology in the sector with the development of a dust coal burner, ÜRET. The maximum efficiency that can be got from coal is obtained with approximately 90% burning efficiency by attaining low emission values with dust coal burning technology.

The coal weights within the range of 70 - 100 micron in micronized sizes and full burning of the coal without producing dross can be obtained. Therefore, the efficiency of coal get closer to that of liquid and gas fuels and burning efficiency actualizes at the level of 90% through maximum efficiency from coal. Micronized coal is carried to the burner feeding system pneumatically by automatically dosing with dimensioning unit of weight after being stored in specific silos.

The Turkish burning management system developed by ÜRET provides the opportunity to track all steps of the operation system via the touch-operated PLC screen on the control panel. The burning system operates proportionally and full automatically both for dust coal and for natural gas in accordance to the heat burning load. Furthermore, burning and heat efficiency can be increased by enrichment of the coal that is chosen as the main fuel with natural gas in accordance to the differences of the calorific values of the coal through the developed burning management system.

УРЕТ ПОРОШКООБРАЗНАЯ УГОЛЬНАЯ ГОРЕЛКА

С разработкой и производством фирмой "Урет"пульверизированной порошковой угольной горелкой был сделан большой шаг в эффективной технологии сжигания угля в тепло-энергетической отрасли. С помощью технологии сгорания пульверизированного порошкообразного угля достигаются низкие значения выбросов, что приводит к максимальной эффективности, которая может быть получена из угля с эффективностью сгорания около 90%.

Уголь имеет среднюю фракцию в 70-100 мкм, и имеет микронизированные размеры, что позволяет обеспечить полное сжигание угля без образования шлака. Таким образом, выход угля приближается к жидкому или газовому топливу, максимальная теплотворность угля достигается за счет эффективности сгорания на уровне 90%.
После того, как микронизированный уголь запасается в специальные бункеры, он пневматически транспортируется в систему подачи горелки путем полностью автоматического дозирования с помощью блока измерения веса.

Турецкая система управления горением, разработанная компанией "Урет", позволяет контролировать все шаги рабочей системы с помощью сенсорного экрана ПЛК на плате управления. Он управляет пропорциональным горением как порошкообразного угля, так и природного газа, полностью автоматически в соответствии с тепловой нагрузкой.
В то же время с помощью разработанной системы управления горением, в соответствии с различиями в теплотворной способности угля, выбранного в качестве основного топлива, можно увеличить эффективность сгорания и тепла путем обогащения природным газом.

Toz Kömür Brülörünün Kullanıldığı Alanlar

- Termik santraller
- Çimento fabrikaları
- Asfalt plantleri
- Kurutma ve pişirme tamburları
- Sıcak hava jeneratörleri
- Merkezi ısıtma ve sıcak su kazan sistemleri
- Endüstriyel buhar ve kızgın yağ kazanları
- Hareketli ızgara kazanlarında sisteme ek olarak kullanılabilme imkanı bulunmaktadır.

Places that Dust Coal Burner is Used

- Thermal power plants
- Cement factories
- Asphalt plants
- Drying and cooking tambour
- Hot air generators
- Central heating and hot water boiler systems
- Industrial steam and hot oil boilers
- Using in sliding grid boilers as an addition to the system.

Области, В Которых Используется Порошкообразная Угольная Горелка

- Тепловые электростанции
- Цементные заводы
- Асфальтовые комбинаты
- Сушильные и кулинарные барабаны
- Генераторы горячего воздуха
- Системы котельных центрального отопления и горячей воды
- Промышленные паровые и термо-масляные котлы
- Имеется возможность в дополнительном использовании в котлах с подвижными колосниками.

ÜRET Toz Kömür Brülöründe Uygulanan Standartlar

Brülörün gaz yakıcı tarafı "Gaz yakan cihazlar direktifi 90/396/AT" göre emniyet aksamlarına sahip üretilir. Kömür yakma tarafı brülördeki emniyet zinciri dikkate alınarak kontrol altına alınmıştır. Makine direktifi doğrultusunda CE normları göz önüne alınarak "TS EN 746-2" standardına uygun üretilmiştir.

Standards Applied to ÜRET Dust Coal Burner

The gas burner part of the burner is produced having safety components in accordance with "directive for gas The coal burner part is got under control taking the safety chain of the burner into consideration. It is produced considering CE standards in accordance with machine directives and in compliance with "TS EN 746-2" standards.

Стандарты применяемые в изготовлении порошкообразной угольной горелки

Газовая система горелки производится с предохранительными установками в соответствии с" директивой 90/396/AT газовых устройств". Система сжигания угля контролируется цепью кодировок безопасности на горелке. Оборудование изготовлено в соответствии со стандартом "TS EN 746-2" с учетом норм CE в соответствии с директивой. Порошкообразная Угольная Горелка

Toz Kömür Brülörleri
Dust Coal Burners
Порошкообразная Угольная Горелка

Antrasit kömür	Blind coal	Антрацит уголь	≥ 7500 kcal/kg
Bitümlü kömür	Bituminous coal	Битуминозный уголь	5500 - 7500 kcal/kg
Alt bitümlü kömür	Sub bituminous coal	Нижний битумный уголь	4500 - 6000 kcal/kg
Linyit kömür	Lignite / brown coal	Лигнит уголь	2000 - 4500 kcal/kg

Kapasite tablosundaki brülör yanma kapasite değerleri Türkiye'deki linyit kömürü 4000 kcal/kg kalorifik değeri esas alınarak hesaplanmıştır. Farklı kömür değerleri ile kapasite, minimum ve maksimum kalorifik değerleri değişebilecektir.

The burning capacity values are calculated in accordance with the 4000 kcal/kg calorific value of Brown Coal of Turkey. The capacity and minimum and maximum calorific values will differ with different coal values.

Значения теплотворности сгорания для данной горелки приведены в таблице. Теплотворность была рассчитана на основе значения калорийности угля 4000 ккал/кг в Турции. При различных значениях угля теплотворность, минимальные и максимальные значения калорий k могут варьироваться.

Üret Toz Kömür - Gaz Brülörleri Kapasite Tablosu
Capacity Table of ÜRET Dust Coal - Gas Burner
Таблица показателей производительности Порошкообразная Угольная горелок УРЕТ

BRÜLÖR TİPİ BURNER TYPE ГОРЕЛКА ТИП	KAPASİTE / CAPACITY / МОЩНОСТЬ								GAZ BAĞLANTI ÇAPI GAS CONNECTION DIAMETER ДИАМЕТР ГОЗОВОГО СОЕДИНЕНИЯ	ÇALIŞMA ŞEKLİ WORKING METHOD МЕТОД РАБОТЫ	GİRİŞ BASINCI ENTRY PRESSURE ДАВЛЕНИЕ НА ВХОДЕ mbar	AĞIRLIK WEIGHT ВЕС kg
	KÖMÜR/COAL/УГОЛЬ kg/h		GAZ/GAS/ГАЗ Nm3/h		GAZ/GAS/ГАЗ Kcal/hx1000		GAZ/GAS/ГАЗ кВт					
	min	max	min	max	min	max	min	max				
K 4	280	860	135	417	1120	3440	1300	4000	DN 65	ORANSAL MODULATED МОДУЛИРУЕМЫЕ	100-300	340
K 6	430	1290	208	625	1720	5160	2000	6000	DN 80	ORANSAL MODULATED МОДУЛИРУЕМЫЕ	100-300	570
K 8	560	1720	271	834	2240	6880	2600	8000	DN 100	ORANSAL MODULATED МОДУЛИРУЕМЫЕ	100-300	750

Boyutlar / Dimensions / **Размеры** (mm)

Tip / Type / Тип	b1	L1	L2	L3	L4	L5	L6	L7	h1	h2	h3	d1	d2	d3	d4
K 4	320	238	283	932	400	253	669	1380	500	340	340	Ø 420	Ø 550	Ø 600	Ø 15
K 6	460	343	410	1353	560	360	1005	1900	761	582	629	Ø 685	Ø 850	Ø 900	Ø 15
K 8	644	480	574	1894	784	504	1407	2660	1065	814	880	Ø 959	Ø 1190	Ø 1260	Ø 18

Kazana Bağlama Ölçüleri
Connection Sizes to the Boiler
Размеры Свяывания Котла

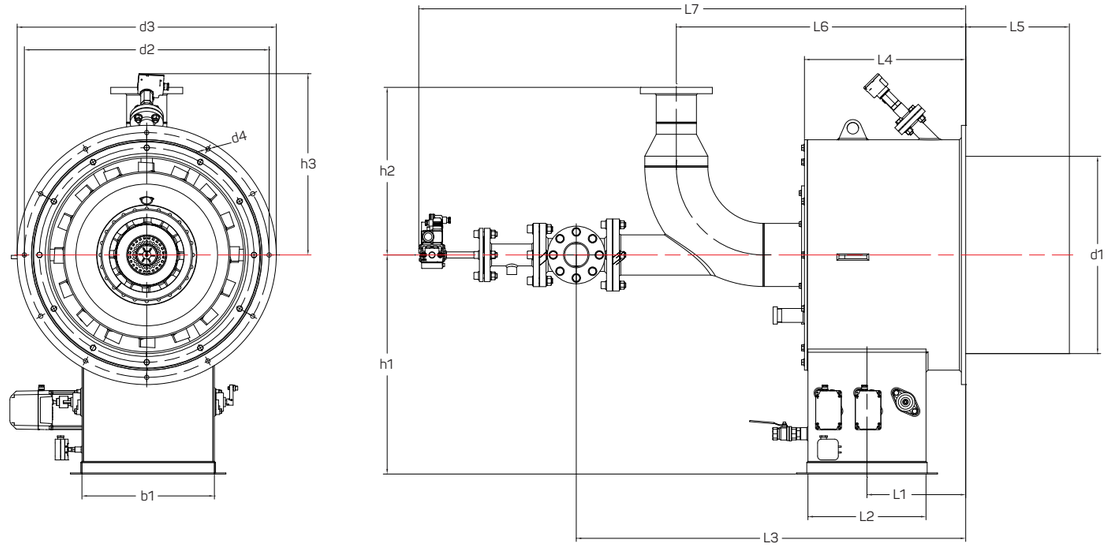

Ulusal ve Uluslararası Sertifikalar
National and International Certificates
Национальные и международные сертификаты

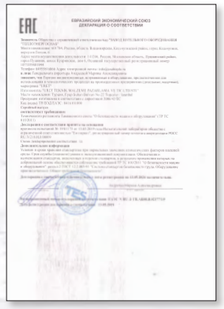

1979'dan beri sürdürebilir kalitesi ile dünyanın her kıtasında

In every continent of the world with its sustainable quality ince 1979

На каждом континенте мира с его устойчивым качеством с 1979 года

ÜRET

-SINCE-
1979

FABRİKA | FACTORY | ЗАВОД
Rami Kışla Caddesi, No: 22, Topçular, Eyüp / İstanbul
T +90 (212) 576 47 37

MAĞAZA | SHOP | МАГАЗИН
Eyüp Sultan Bulvarı, No: 22, Topçular, Eyüp / İstanbul
T +90 (212) 567 01 05

www.uret.com.tr
info@uret.com.tr

FABRİKA | FACTORY | ЗАВОД
Rami Kışla Caddesi, No: 22, Topçular, Eyüp / İstanbul
T +90 (212) 576 47 37

MAĞAZA | SHOP | МАГАЗИН
Eyüp Sultan Bulvarı, No: 22, Topçular, Eyüp / İstanbul
T +90 (212) 567 01 05

www.uret.com.tr
info@uret.com.tr